CNS 防火閘門安裝說明

捲簾式FD 核准文號: TABC1110003336-1
多葉式FD 核准文號: TABC1120009056-13

防火閘門可安裝於石膏板牆、磚牆或水泥牆內或牆面上，其安裝處所須配合設計單位、業主或主管機關要求。

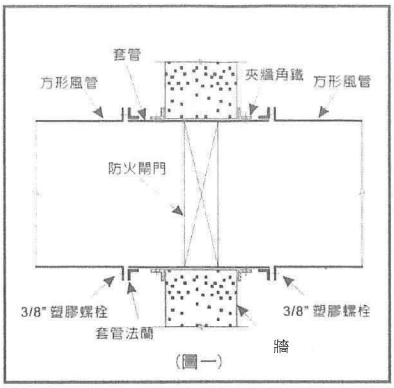

(圖一)

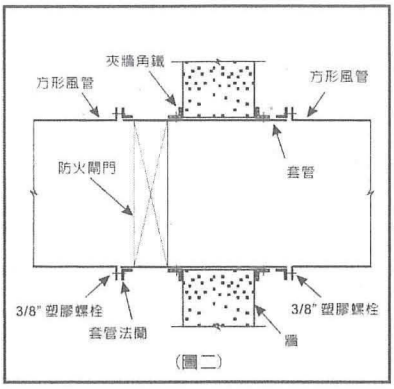

(圖二)

注意事項：

1. 隔間牆防火時效等級應大於閘門防火時效，其構造符合設計單位、業主或主管機關要求。
2. 防火閘門需有隨附貼紙，標示品名、認可字號及日期。
3. 安裝前須將熔絲片上臨時固定用之束帶移除。

安裝方法：

1. 牆內式安裝方式如圖一，閘門須置於牆壁中間。
2. 牆面式安裝方式如圖二，閘門框邊緣須與夾牆角鐵邊緣切齊。
3. 夾牆角鐵的最小尺寸為1½" ×1½" ×⅛"。
4. 牆內安裝方式，牆壁開口尺寸為閘門尺寸再加上 20mm 來計算。例如：安裝 900mm x 1000mm 之閘門，牆壁開口處之尺寸為 920mm x 1020mm
5. 牆面安裝方式，牆壁開口尺寸為閘門尺寸再加上 15mm 來計算。例如：安裝 900mm x 1000mm 之閘門，牆壁開口處之尺寸為 915mm x 1015mm

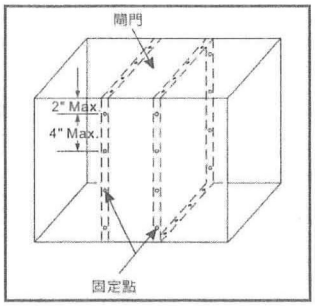

6. 如為現場安裝套管(sleeve)，套管最小厚度為 1.5mm，並以下列方式固定閘門與套管：
   - 1/4" 螺栓及螺帽
   - #10 鐵皮螺絲

   固定點間的距離最大為 4"，兩側固定點和套管邊緣距離最大為 2"。閘門每一側至少要有兩個固定點。
7. 以下列方式固定夾牆角鐵與套管：
   - 1/4" 螺栓及螺帽
   - #10 鐵皮螺絲

   固定點中心距離最大為 4"，兩側固定點和套管邊緣距離最大為 2"。每邊角鐵至少要有二個固定點，角鐵與角鐵相接處不需固定。角鐵必須完全覆蓋套管與牆壁之間的所有空隙，且角鐵與牆壁至少須重疊 1"。角鐵只需夾在牆壁兩側，不可鎖死在牆壁上，讓閘門在激熱時期能有膨脹延伸空間。

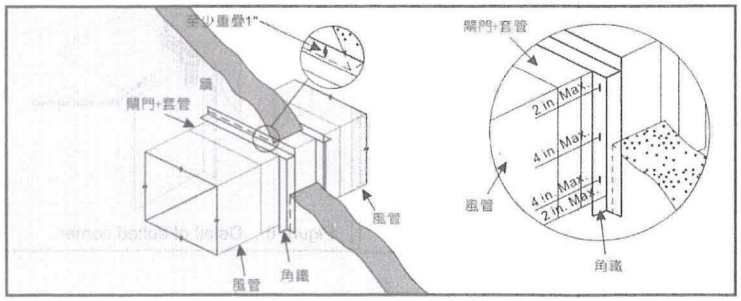

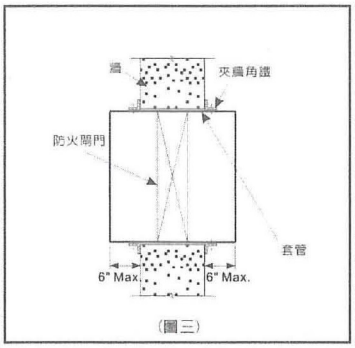

(圖三)

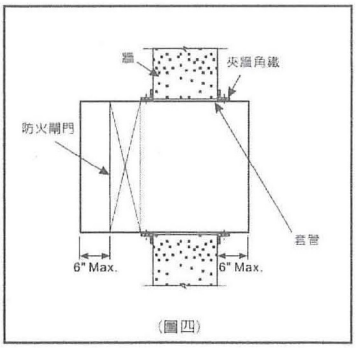

(圖四)

8. 建議套管長度：
   牆內安裝方式，套管兩側延伸至牆面以外至多 6"。(圖三)
   牆面安裝方式，閘門安裝側的套管延伸至閘門以外至多 6"。(圖四)
   如需安裝檢修門，則安裝側的套管延伸長度不超過 16"。
9. 風管/套管連接方式：

   脫離式連接法蘭系統中四個角落使用3/8"塑膠螺栓鎖緊，使用PVC法蘭夾固定風管/套管連結處的四個邊，確保連結面的穩固性與氣密性。

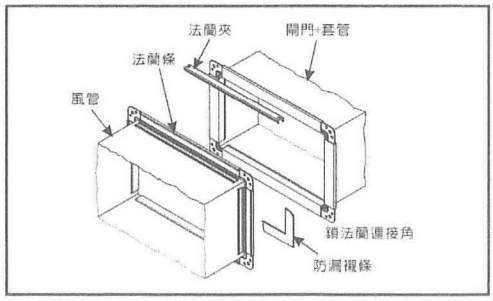

脫離式連接法蘭系統

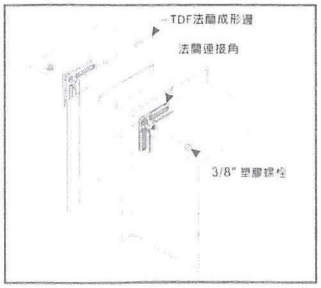

法蘭連接角示意圖

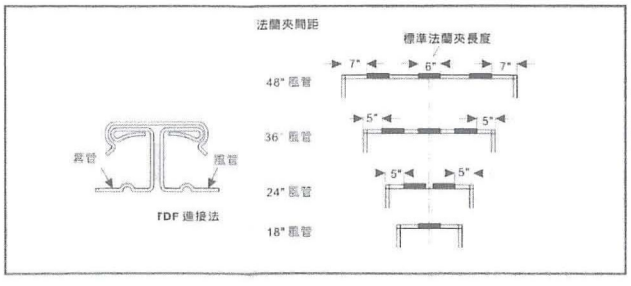

脫離式連接法蘭夾配置

10. 石膏板牆建議開口方式：
    石膏板牆開口結構如右圖所示，閘門安裝開口四周需有金屬壁骨支撐，其整體構造防火時效需符合設計單位、業主或主管機關之要求，開口尺寸則如同第 4 項與第 5 項所建議。

