www.hengmao-co.com
Heng-Mao Air-Diffuser
Product company

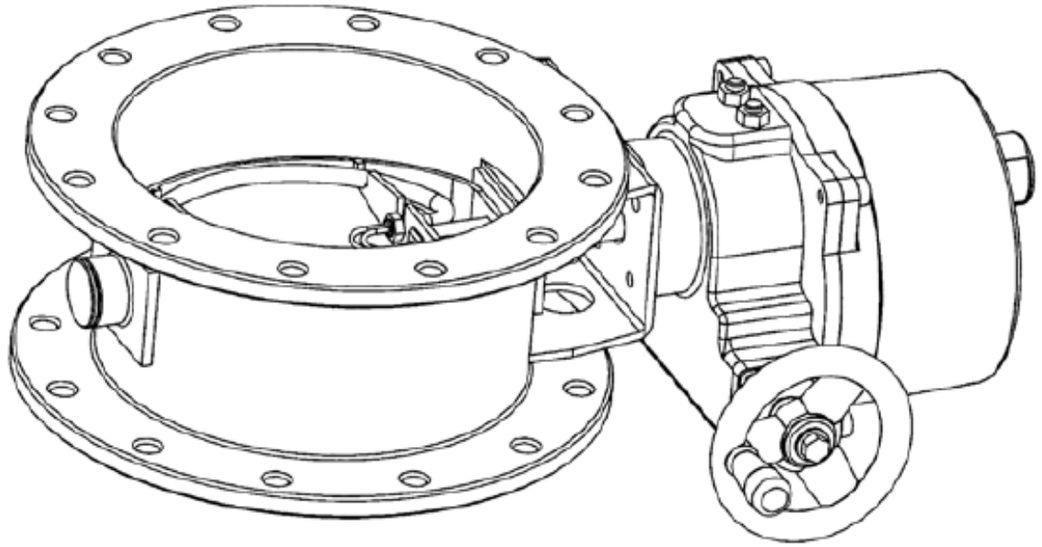

恆懋機械工程有限公司

Heng-Mao Air-Diffuser Product company

恆懋機械工程有限公司

Heng-Mao Air-Diffuser Product company

Add | 238新北市樹林區田尾街192巷6-2號
Web | . www.hengmao-co.com
E-mail | hengmao.company@msa.hinet.net
Tel | 02-26809671

目錄

00-01 閥門特點及測試報告

01-07 閥門

圓形蝶閥（微型） 07
圓形蝶閥 09
圓形蝶閥（大規格） 11
圓形止回閥 13
方形調節閥（A） 15
方形調節閥（B） 17
方形止回閥（A） 19
旋轉閘閥 21
方形止回閥（B） 23
防火隔溫閥 25
脫硫脫硝閥 27
超高溫閥 29
電伴熱閥 33
渦流閥 35
安全密閉防爆閥 37
安全密閉閥 39
小阻力風閥 41
方形調節閥（G） 43
垃圾排放閥 45
圓形密閉止回閥 47
滑閥 49
進氣閥 51
閘閥 53
補風調節閥 55
方形安全密閉閥 57
高溫閥 61
三通切換閥 63
圓形多葉調節閥 65
高溫雙層閥 67
圓形膨脹閥 69
方形膨脹閥 71
後壓式密閉閥 73
VAV 變風量閥 75
CAV 定風量閥 77
承壓式方形安全密閉閥 79
承插式圓形蝶閥 81
推壓式方形安全密閉閥 83
方形調節閥（D） 85

02-89 VAV風閥測試台

03-90 風閥實驗

04-91 參照的規範標準

閥門特點
Damper Characteristics

一、防火特性



二、防腐特性

我司使用的鐵氟龍材料為科慕公司生產的 ETFE 塗料，編碼為底塗：532-6405；中塗：532-6416；面塗：532-6410。

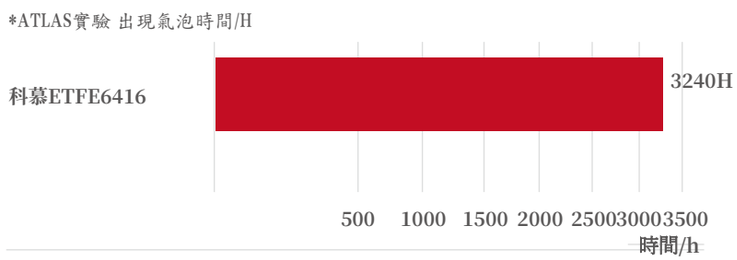



ETFE 532-6416



3072H有些小泡

閥門特點
Damper Characteristics

三、密閉性



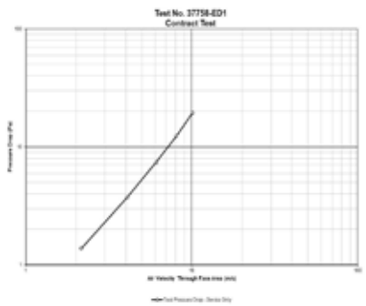

空氣性能曲線

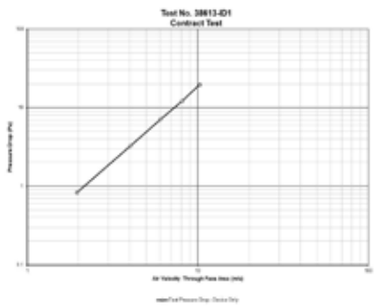

空氣性能曲線

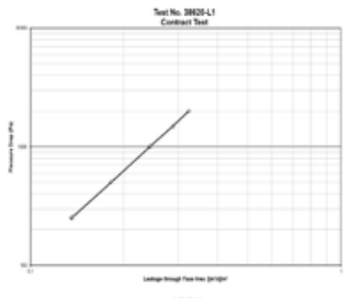

密閉性能曲線

圓形閥門 AMCA 測試報告

如有需要可提供全系列詳細報告

Model Name : Round Butterfly Damper
Model Number : 610
Size(mm) : 610圓形閥門全系列口徑
Face Area(m^2) : 0.2922
Closure Method : Applied Torque

Damper Type : Volume Control Damper
Blade Orientation : Horizontal
Blade Action : Parallel
Torque (Nm) : 50
Flow Direction : Intake
Mounting Position : Horizontal

Data At Test Conditions

Recorded Barometric Pressure, pbr (hPa) : 1005.20

Ambient Dry-Bulb Temperature, td0 (°C) : 29.9
Ambient Wet-Bulb Temperature, tw0 (°C) : 26.8
Ambient Air Density, p0 (kg/m^3) 1.1411

Determination :	1	2	3	4	5
Test Specimen Static Pressure (Pa) :	500	1000	1500	2000	2500
Airflow Leakage Measured (SCFH) :	28.8	43	56	70	83

CLASS 1A

Calculated Data

Airflow Leakage Measured (SCMS) :	0.000227	0.000338	0.000440	0.000551	0.000653

Data at Standard Air Conditions

Airflow Leakage at Standard Air : SI (SCMS):	0.000216	0.000323	0.000422	0.000529	0.000628

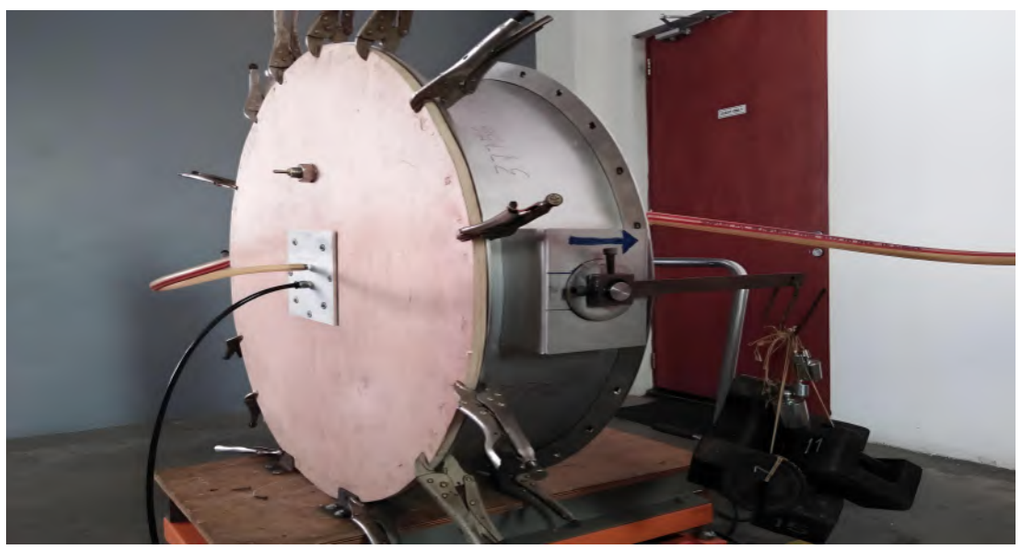

方形調節閥 AMCA 測試報告

如有需要可提供全系列詳細報告

Trade Name : RECTANGULAR MULTI-BLADE DAMPER
Model Number : 914*914
9 Size : 36x36 inch square 方形閥門全系列口徑
Face Area : 0.835396 m^2

Test Purpose : Contract Test
Date of Test : 2Feb 2021
Witness : No
Personnel : TH

Damper Type : Volume Control Damper
Blade Orientation : Horizontal
Blade Action : Opposed

Blade Position : Closed
Flow Direction : Intake
Mounting Position : Horizontal

Closure Method : Applied Torque

Applied Torque :

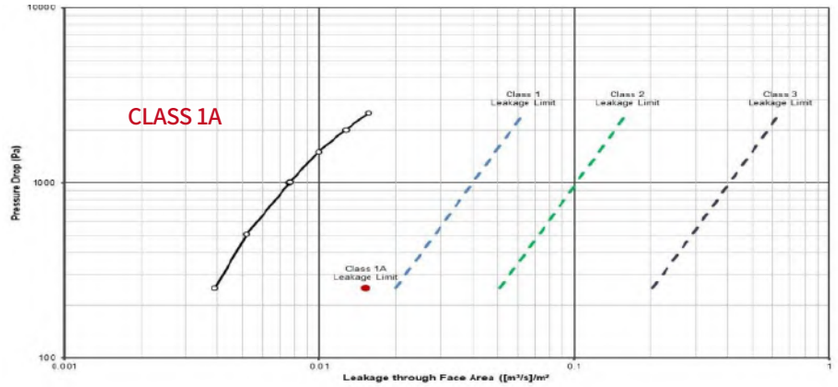



方形止回閥 AMCA 測試報告

如有需要可提供全系列詳細報告

Trade Name : RECTANGULAR CHECK DAMPER
Model Number : 610*610
Size : 24x24 inch square 方形止回閥全系列口徑
Face Area : 0.3721 m^2

Damper Type : Backdraft Damper
Blade Orientation : Horizontal
Blade Action : Parallel

Closure Method : Applied Torque

Test Purpose : Contract Test
Date of Test : 9 Feb 2021

Witness : No
Personnel : TBL

Blade Position : Closed
Flow Direction : Exhaust
Mounting Position : Horizontal

Applied Torque :

Device and System Raw Data:

Det. No.	p_b (Pa)	t_{d0} (°C)	t_{w0} (°C)	t_{d5} (°C)	P_{s5} (Pa)	ΔP_N (Pa)	t_{d7} (°C)	P_{s7} (Pa)
1	100670.0	30.6	25.4	32.1	2080.0	172.4	32.1	-1909.0
2	100670.0	30.6	25.3	32.0	1572.0	138.4	32.0	-1432.5
3	100670.0	30.5	25.2	31.8	1030.0	99.2	31.8	-961.5
4	100670.0	30.4	25.1	31.8	525.0	56.4	31.8	-480.0
5	100670.0	30.4	25.1	31.8	271.0	31.9	31.8	-242.0

Open Nozzle Diameters:

Det. No.	Open Nozzle Diameters
1	76.3 mm, 50.7 mm, 25.4 mm
2	76.3 mm, 50.7 mm, 25.4 mm
3	76.3 mm, 50.7 mm, 25.4 mm
4	76.3 mm, 50.7 mm, 25.4 mm
5	76.3 mm, 50.7 mm, 25.4 mm

Device and System Results:

Det. No.	ΔP_{DS} (Pa)	Q_{DS}/A ([m^3/s]/m^2)
1	2006.4	0.3243
2	1505.4	0.2895
3	1010.0	0.2440
4	504.0	0.1826
5	254.1	0.1366



ROUND BUTTERFLY DAMPER (MINIATURE)

圓形蝶閥（微型）

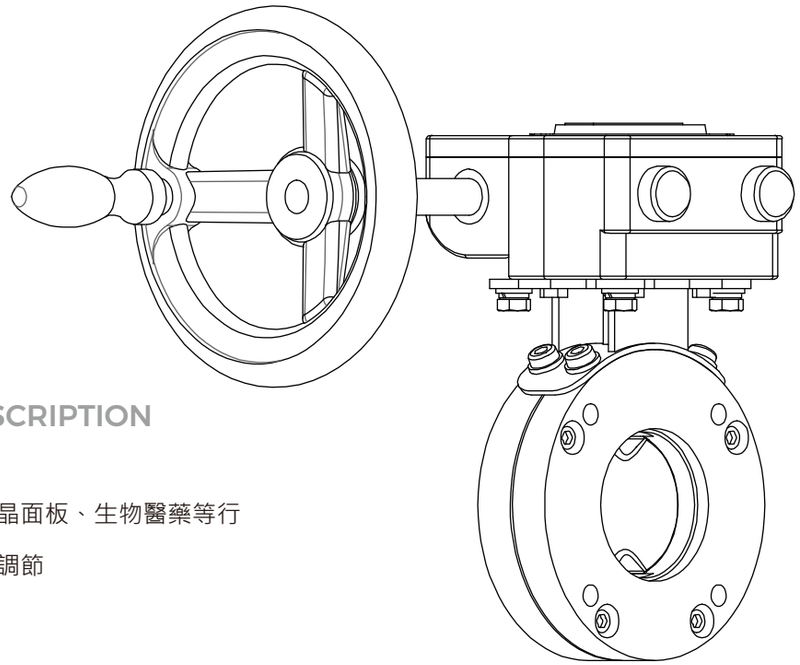

產品說明

PRODUCT DESCRIPTION

主要用於半導體、液晶面板、生物醫藥等行業通風排氣系統風量調節

產品編號	直徑(mm)	高度(mm)	外圓(mm)	軸徑(mm)	調節形式
ZH-RBD-0020-01	20	30	105	D10	蝸輪蝸桿 氣動 電動
ZH-RBD-0025-02	25	30	115	D10	
ZH-RBD-0032-03	32	30	135	D10	
ZH-RBD-0040-04	40	30	145	D10	
ZH-RBD-0050-05	50	30	160	D10	
ZH-RBD-0063-06	63	38	180	D12	
ZH-RBD-0080-07	80	38	195	D12	
ZH-RBD-0100-08	100	38	215	D12	
ZH-RBD-FREE	FREE				

圓形蝶閥（微型）

該閥門主要用於半導體、液晶面板、生物醫藥等行業通風排氣系統風量調節，閥門密封件常設置於閥體內壁，以保證閥體通風截面積。

- 設計壓力: ±3000Pa

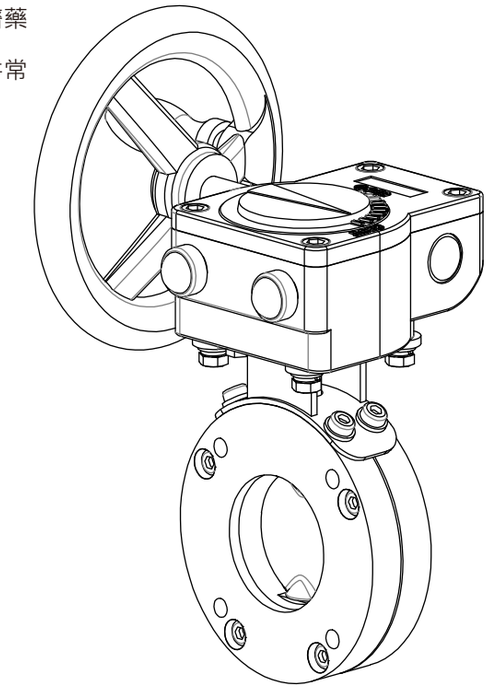

DN50

閥門結構為蝶片式

(閥體由兩片法蘭組裝而成)

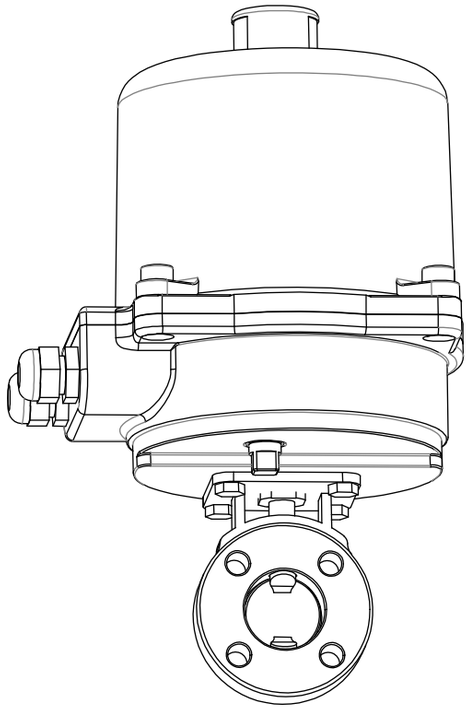

DN20

閥門結構為蝶片式，與DN50不同之處在於閥體為整體結構，密封元件為葉片邊緣處之氟橡膠O型圈

ROUND BUTTERFLY DAMPER
圓形蝶閥

產品說明
PRODUCT DESCRIPTION

主要用於半導體、液晶面板、生物醫藥等行業通風排氣系統風量調節

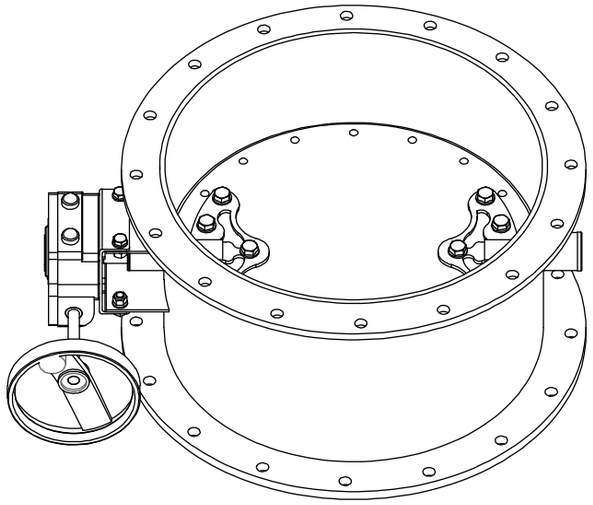

產品編號	直徑(mm)	高度(mm)	閥體厚度(mm)	葉片厚度(mm)	軸徑(mm)	調節形式
ZH-RBD-0100-01	D100	150	1.2	1.5	D12	蝸輪蝸桿 氣動 電動
ZH-RBD-0150-02	D150	150	1.2	1.5	D12	
ZH-RBD-0200-03	D200	200	1.2	1.5	D12	
ZH-RBD-0250-04	D250	250	1.2	2.0	D12	
ZH-RBD-0300-05	D300	250	1.2	2.0	D12	
ZH-RBD-0350-06	D350	250	2.0	2.5	D25	
ZH-RBD-0400-07	D400	250	2.0	2.5	D25	
ZH-RBD-0450-08	D450	250	2.0	2.5	D25	
ZH-RBD-0500-09	D500	250	2.0	3.0	D25	
ZH-RBD-0550-10	D550	250	2.0	3.0	D30	
ZH-RBD-0600-11	D600	250	2.0	3.0	D30	
ZH-RBD-FREE	FREE					

圓形蝶閥

該閥門主要用於半導體、液晶面板、生物醫藥等行業通風排氣系統風量調節，閥門結構可根據口徑大小設計為單葉和雙葉兩種。

- 設計壓力: ±6000Pa
- 2000Pa最大允許洩漏量：56L/S/㎡

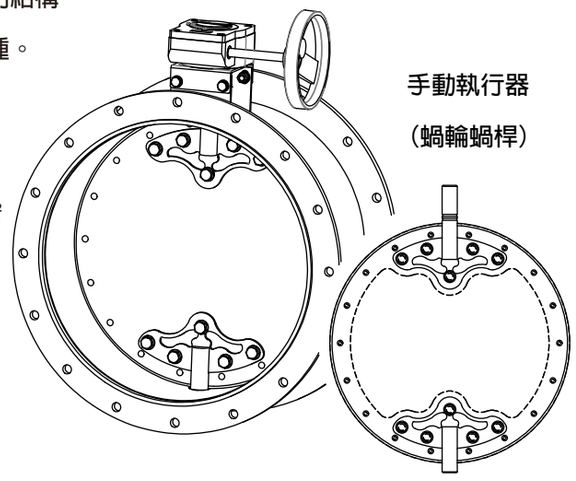

手動執行器
（蝸輪蝸桿）

密封件材質：PTFE

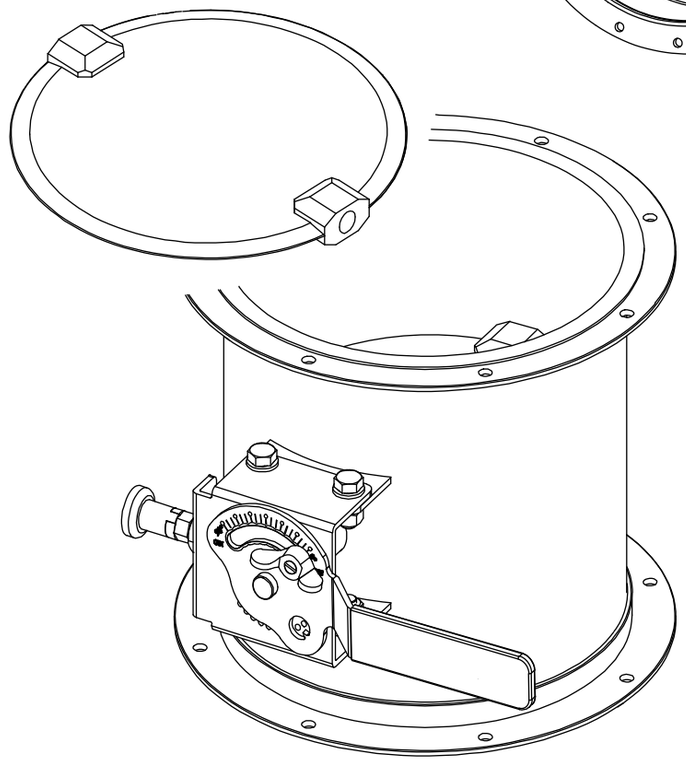

手動執行器（精分調節手柄）

葉片材質

EPDM（SUS304閥門）

氟橡膠(鐵氟龍閥門)

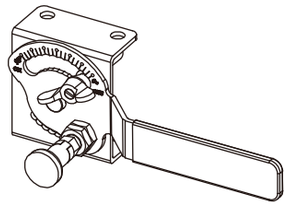

手動執行器（比例調節手柄）

ROUND BUTTERFLY DAMPER (LARGE SIZE)

圓形蝶閥（大規格）

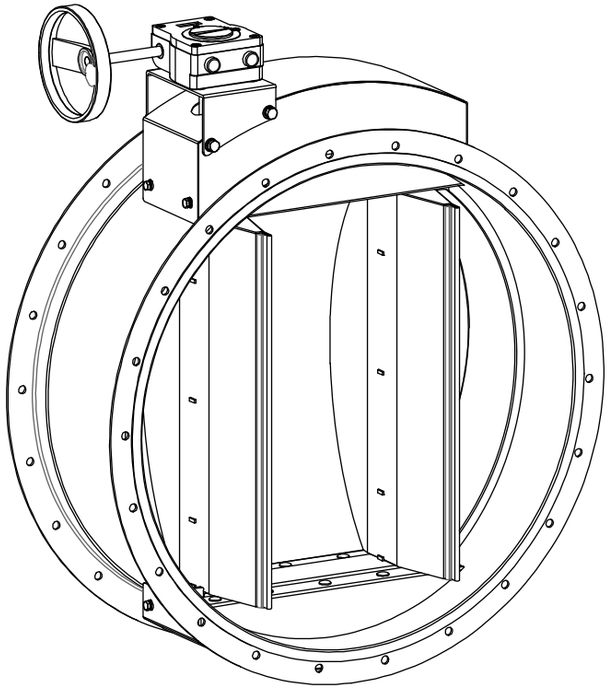

產品說明

PRODUCT DESCRIPTION

主要用於半導體、液晶面板、生物醫藥等行業通風排氣系統風量調節

產品編號	直徑(mm)	高度(mm)	閥體厚度(mm)	葉片厚度(mm)	軸徑(mm)	調節形式
ZH-RBD-0600-01	D600	250	2.0	1.5*2	D30	蝸輪蝸桿 氣動 電動
ZH-RBD-0650-02	D650	250	2.5	1.5*2	D30	
ZH-RBD-0700-03	D700	250	2.5	1.5*2	D30	
ZH-RBD-0750-04	D750	250	2.5	1.5*2	D30	
ZH-RBD-0800-05	D800	250	2.5	1.5*2	D30	
ZH-RBD-0850-06	D850	250	2.5	1.5*2	D30	
ZH-RBD-0900-07	D900	250	2.5	1.5*2	D30	
ZH-RBD-0950-08	D950	250	2.5	1.5*2	D30	
ZH-RBD-1000-09	D1000	250	2.5	1.5*2	D30	
ZH-RBD-FREE			FREE			

圓形蝶閥（大規格）

該閥門主要用於半導體、液晶面板、生物醫藥等行業通風排氣系統風量調節，閥門結構可根據口徑大小設計為單葉和雙葉兩種。

- 設計壓力: ±6000Pa
- 2000Pa最大允許洩漏量：56L/S/㎡

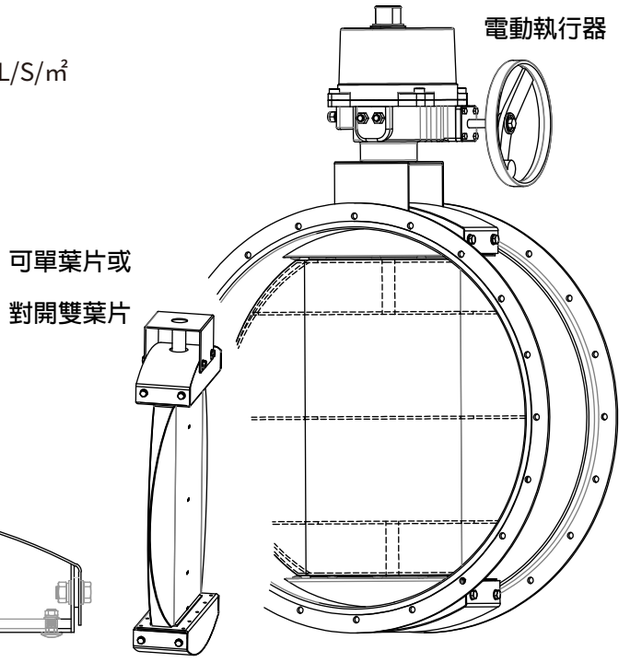

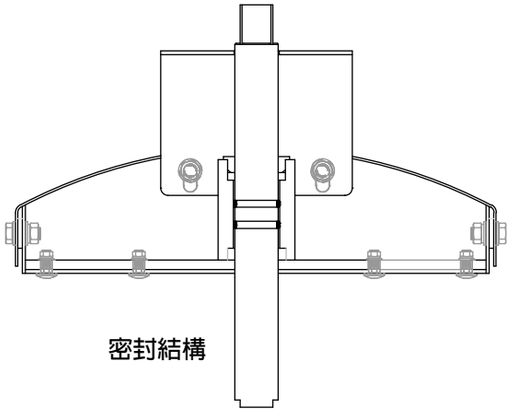

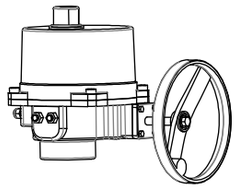

電動執行器

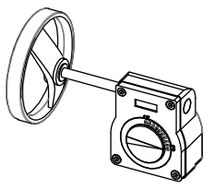

手動執行器

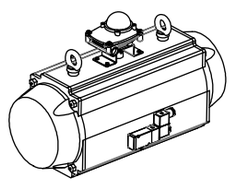

氣動執行器

ROUND CHECK DAMPER
圓形止回閥

產品說明
PRODUCT DESCRIPTION

主要用於半導體、液晶面板、生物醫藥等行業通風排氣系統風機進出口

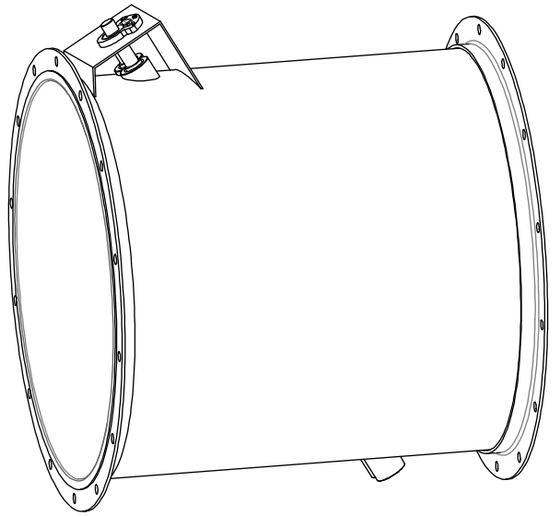

產品編號	直徑D(mm)	閥體厚度(mm)	葉片厚度(mm)	軸徑(mm)	調節形式
ZH-RCD-0100-01	D100	1.5	1.5	D12	
ZH-RCD-0150-02	D150	1.5	1.5	D12	
ZH-RCD-0200-03	D200	1.5	1.5	D12	
ZH-RCD-0250-04	D250	1.5	1.5	D12	
ZH-RCD-0300-05	D300	1.5	1.5	D12	
ZH-RCD-0350-06	D350	2.0	2.0	D18	
ZH-RCD-0400-07	D400	2.0	2.0	D18	
ZH-RCD-0450-08	D450	2.0	2.0	D18	重力平衡
ZH-RCD-0500-09	D500	2.0	2.0	D18	
ZH-RCD-0550-10	D550	2.0	2.0	D18	
ZH-RCD-0600-11	D600	2.0	2.0	D18	
ZH-RCD-0650-12	D650	2.5	2.0	D18	
ZH-RCD-0700-13	D700	2.5	2.0	D18	
ZH-RCD-0750-14	D750	2.5	2.0	D18	
ZH-RCD-0800-15	D800	2.5	2.0	D18	
ZH-RCD-FREE			FREE		

圓形止回閥

該閥門主要用於半導體、液晶面板、生物醫藥等行業通風排氣系統風機進出口，閥門結構為仰角對開結構。

- 設計壓力: ±2000Pa

該閥門對安裝管道水平/垂直方向沒有限制

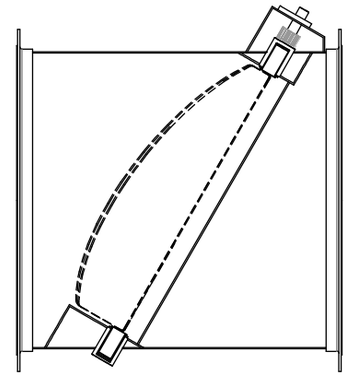

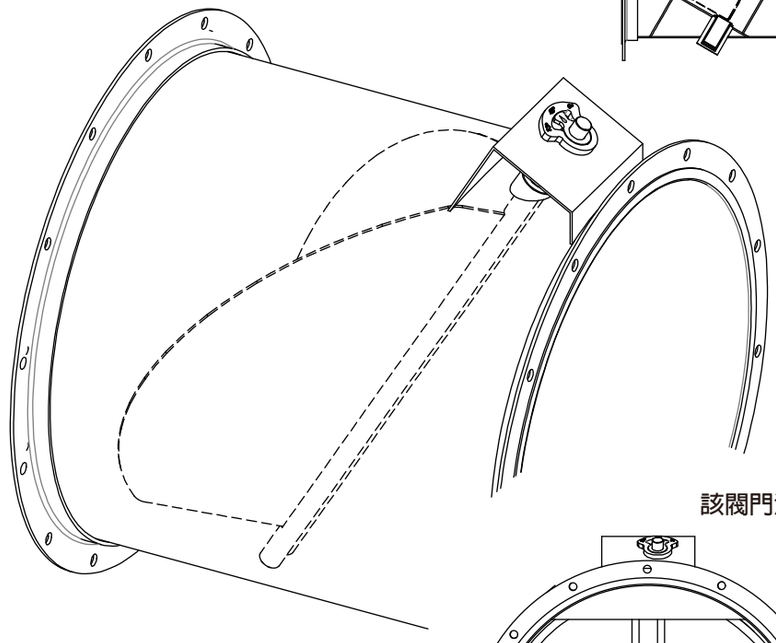

該閥門沒有配重裝置

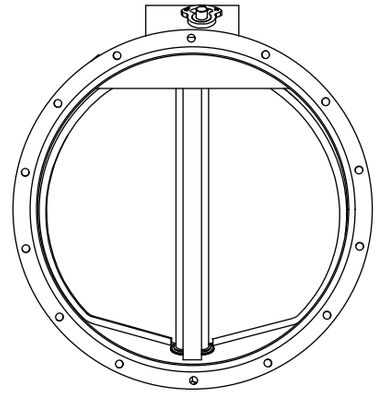

葉片材質：鋁合金

RECTANGULAR MULTI-BLADE REGULATING DAMPER (A)

方形調節閥 (A)

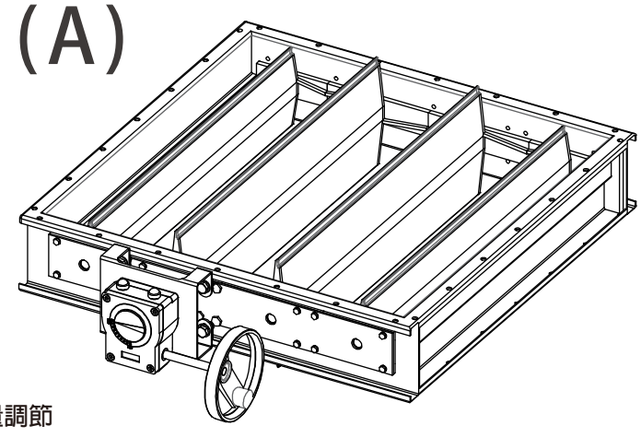

產品說明
PRODUCT DESCRIPTION

主要用於空調機組通風排氣系統風量調節

產品編號	尺寸A(mm)	尺寸B(mm)	高度(mm)	閥體厚度(mm)	葉片厚度(mm)	軸徑(mm)	調節形式
ZH-RMD-0300*0300-01	300	300	250	2.5	2.0	D18	
ZH-RMD-0400*0400-02	400	400	250	2.5	2.0	D18	
ZH-RMD-0500*0500-03	500	500	250	2.5	2.0	D18	
ZH-RMD-0600*0600-04	600	600	250	2.5	2.0	D18	
ZH-RMD-0700*0700-05	700	700	250	2.5	2.0	D18	
ZH-RMD-0800*0800-06	800	800	250	2.5	2.0	D18	
ZH-RMD-0900*0900-07	900	900	250	2.5	2.0	D18	
ZH-RMD-1000*1000-08	1000	1000	250	2.5	2.0	D18	
ZH-RMD-1100*1100-09	1100	1100	250	2.5	2.0	D18	
ZH-RMD-1200*1200-10	1200	1200	250	2.5	2.0	D18	
ZH-RMD-1300*1300-11	1300	1300	250	2.5	2.0	D18	
ZH-RMD-1400*1400-12	1400	1400	250	2.5	2.0	D18	蝸輪蝸桿 電動 氣動
ZH-RMD-1500*1500-13	1500	1500	250	2.5	2.0	D18	
ZH-RMD-1600*1600-14	1600	1600	250	2.5	2.0	D18	
ZH-RMD-1700*1700-15	1700	1700	250	2.5	2.0	D18	
ZH-RMD-1800*1800-16	1800	1800	250	2.5	2.0	D18	
ZH-RMD-1900*1900-17	1900	1900	250	2.5	2.0	D18	
ZH-RMD-2000*2000-18	2000	2000	250	3.0	2.0	D18	
ZH-RMD-2200*2200-19	2200	2200	250	3.0	2.0	D18	
ZH-RMD-2500*2500-20	2500	2500	250	3.0	2.0	D18	
ZH-RMD-3000*3000-21	3000	3000	250	3.0	2.0	D18	
ZH-RMD-FREE				FREE			

方形調節閥 (A)

該閥門主要用於空調機組通風排氣系統風量調節，閥門結構可根據閥門口徑大小設計成單區、雙區或四區結構。

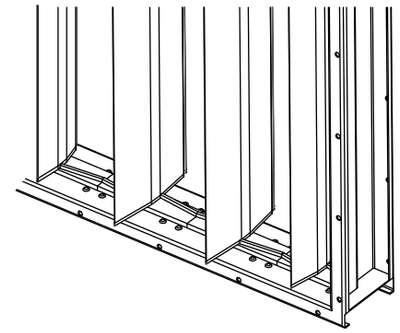

- 設計壓力: ±6000Pa
- 2000Pa最大允許洩漏量：56L/S/m^2

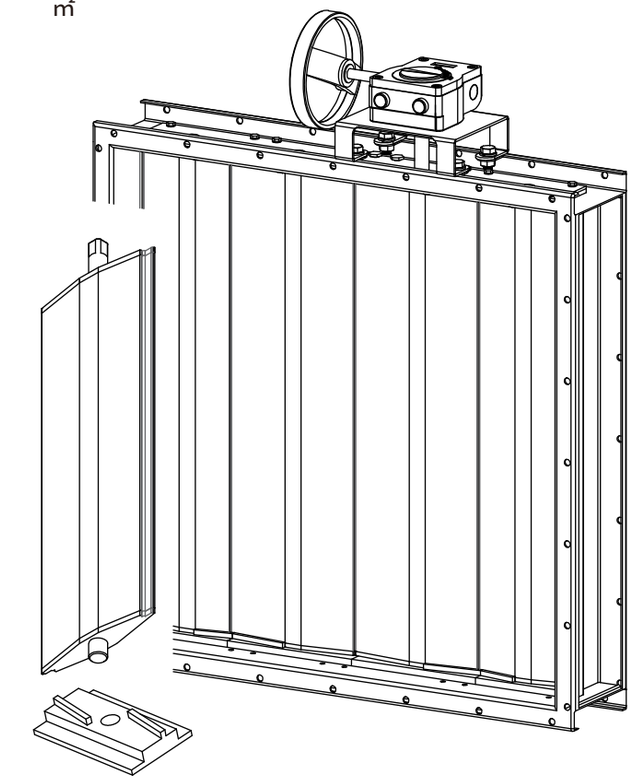

葉片採用菱形結構，減小局部阻力損失，葉片加強置於雙層葉片內部美觀、降噪

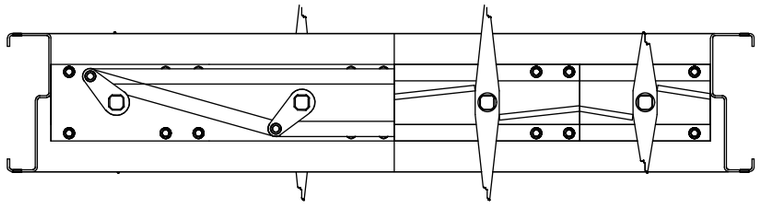

RECTANGULAR MULTI-BLADE REGULATING DAMPER (B)

方形調節閥 (B)

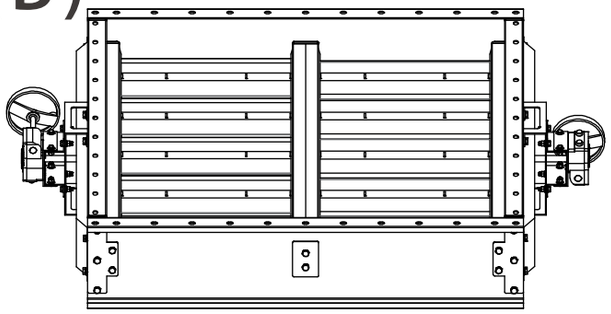

產品說明
PRODUCT DESCRIPTION

主要用於半導體、液晶面板、生物醫藥等
行業通風排氣系統風量調節

產品編號	尺寸A(mm)	尺寸B(mm)	高度(mm)	閥體厚度(mm)	葉片厚度(mm)	軸徑(mm)	調節形式
ZH-RMD-0300*0300-01	300	300	250	2.5	2.0	D18	
ZH-RMD-0400*0400-02	400	400	250	2.5	2.0	D18	
ZH-RMD-0500*0500-03	500	500	250	2.5	2.0	D18	
ZH-RMD-0600*0600-04	600	600	250	2.5	2.0	D18	
ZH-RMD-0700*0700-05	700	700	250	2.5	2.0	D18	
ZH-RMD-0800*0800-06	800	800	250	2.5	2.0	D18	
ZH-RMD-0900*0900-07	900	900	250	2.5	2.0	D18	
ZH-RMD-1000*1000-08	1000	1000	250	2.5	2.0	D18	
ZH-RMD-1100*1100-09	1100	1100	250	2.5	2.0	D18	
ZH-RMD-1200*1200-10	1200	1200	250	2.5	2.0	D18	
ZH-RMD-1300*1300-11	1300	1300	250	2.5	2.0	D18	
ZH-RMD-1400*1400-12	1400	1400	250	2.5	2.0	D18	蝸輪蝸桿 電動 氣動
ZH-RMD-1500*1500-13	1500	1500	250	2.5	2.0	D18	
ZH-RMD-1600*1600-14	1600	1600	250	2.5	2.0	D18	
ZH-RMD-1700*1700-15	1700	1700	250	2.5	2.0	D18	
ZH-RMD-1800*1800-16	1800	1800	250	2.5	2.0	D18	
ZH-RMD-1900*1900-17	1900	1900	250	2.5	2.0	D18	
ZH-RMD-2000*2000-18	2000	2000	250	3.0	2.0	D18	
ZH-RMD-2200*2200-19	2200	2200	250	3.0	2.0	D18	
ZH-RMD-2500*2500-20	2500	2500	250	3.0	2.0	D18	
ZH-RMD-3000*3000-21	3000	3000	250	3.0	2.0	D18	
ZH-RMD-FREE			FREE				

方形調節閥 (B)

該閥門主要用於半導體、液晶面板、生物醫藥等行業通風排氣系統風量調節，閥門結構可根據閥門口徑大小設計成單區、雙區或四區結構。

- 設計壓力: ±6000Pa
- 2000Pa最大允許洩漏量：56L/S/㎡

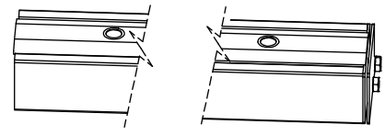

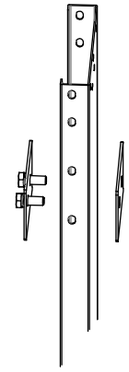

密封件材質：PTFE

將閥體設計成組裝件

執行機構:
可選配

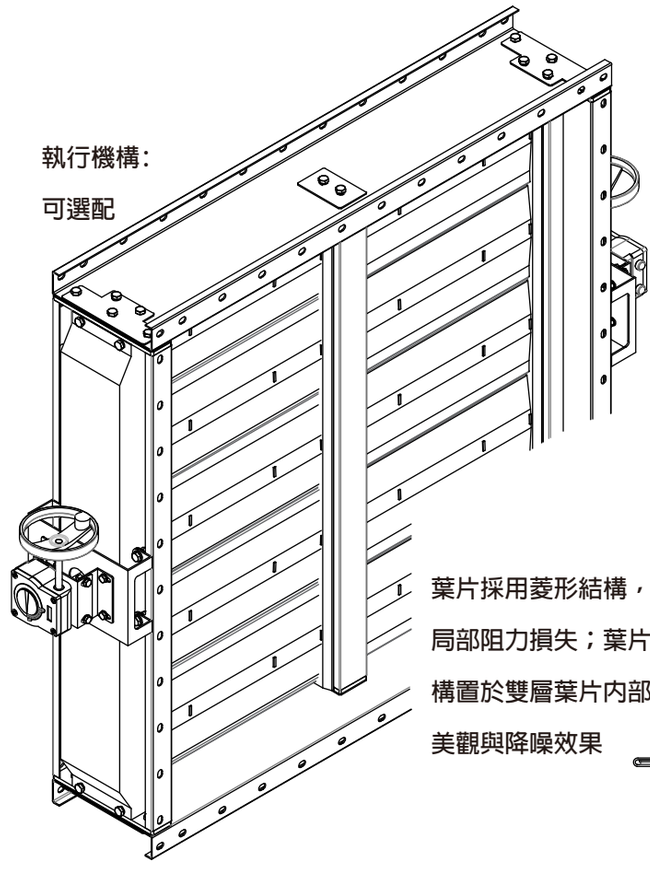

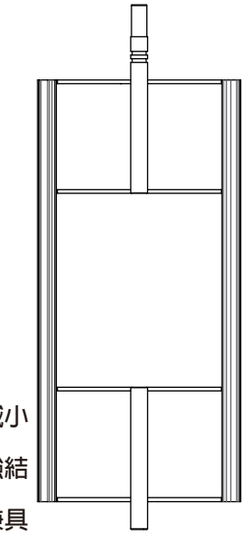

葉片採用菱形結構，以減小局部阻力損失；葉片加強結構置於雙層葉片內部，兼具美觀與降噪效果

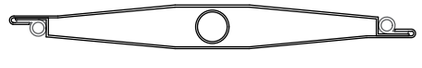

葉片與閥桿採用滿焊

RECTANGULAR CHECK DAMPER (A)

方形止回閥 (A)

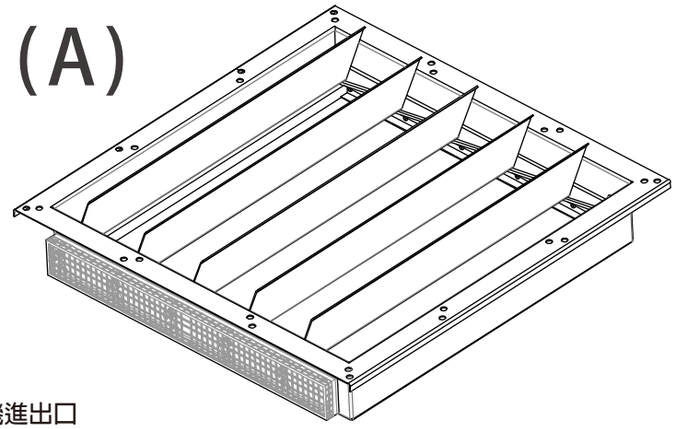

產品說明
PRODUCT DESCRIPTION

主要用於空調機組通風排氣系統風機進出口

產品編號	尺寸A(mm)	尺寸B(mm)	高度(mm)	閥體厚度(mm)	葉片厚度(mm)	軸徑(mm)	調節形式
ZH-RECD-0300*0300-01	300	300	300	2.5	2.0	D12	
ZH-RECD-0400*0400-02	400	400	300	2.5	2.0	D12	
ZH-RECD-0500*0500-03	500	500	350	2.5	2.0	D12	
ZH-RECD-0600*0600-04	600	600	350	2.5	2.0	D12	
ZH-RECD-0700*0700-05	700	700	400	2.5	2.0	D12	
ZH-RECD-0800*0800-06	800	800	400	2.5	2.0	D12	
ZH-RECD-0900*0900-07	900	900	400	2.5	2.0	D12	
ZH-RECD-1000*1000-08	1000	1000	400	2.5	2.0	D12	
ZH-RECD-1100*1100-09	1100	1100	400	2.5	2.0	D12	
ZH-RECD-1200*1200-10	1200	1200	400	2.5	2.0	D12	
ZH-RECD-1300*1300-11	1300	1300	400	2.5	2.0	D12	
ZH-RECD-1400*1000-12	1400	1400	400	2.5	2.0	D12	重力平衡
ZH-RECD-1500*1500-13	1500	1500	400	2.5	2.0	D12	
ZH-RECD-1600*1600-14	1600	1600	400	2.5	2.0	D12	
ZH-RECD-1700*1700-15	1700	1700	400	2.5	2.0	D12	
ZH-RECD-1800*1800-16	1800	1800	400	2.5	2.0	D12	
ZH-RECD-1900*1900-17	1900	1900	400	2.5	2.0	D12	
ZH-RECD-2000*2000-18	2000	2000	400	2.5	2.0	D12	
ZH-RECD-2200*2200-19	2200	2200	400	3.0	2.0	D12	
ZH-RECD-2500*2500-20	2500	2500	400	3.0	2.0	D12	
ZH-RECD-3000*3000-21	3000	3000	400	3.0	2.0	D12	
ZH-RECD-FREE			FREE				

方形止回閥 (A)

該閥門主要用於空調機組通風排氣系統風機進出口，閥門結構可根據閥門口徑大小設計成單區、雙區或四區結構。

- 設計壓力: ±2500Pa

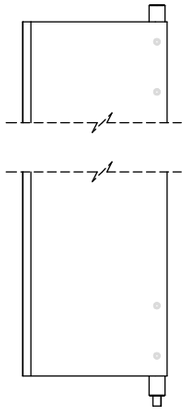

葉片側板以及蓋板部分採用標準化模組製作

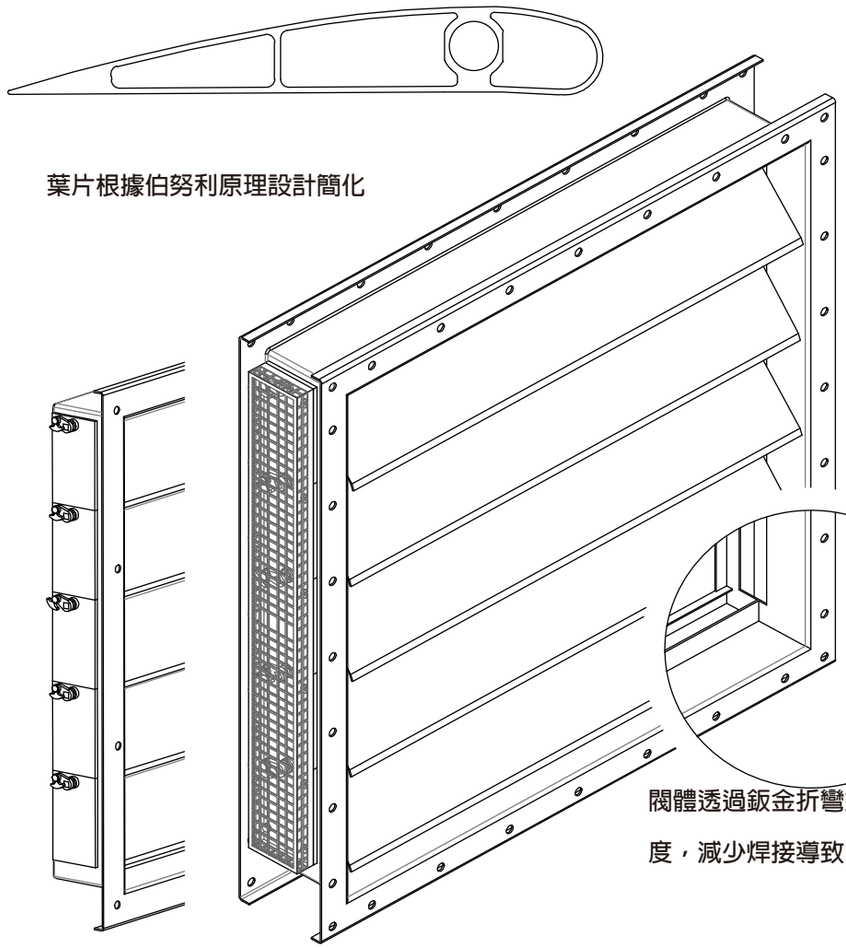

葉片根據伯努利原理設計簡化

閥體透過鈑金折彎提高強度，減少焊接導致的熱變形

ROTARY GATE DAMPER

旋轉閘閥

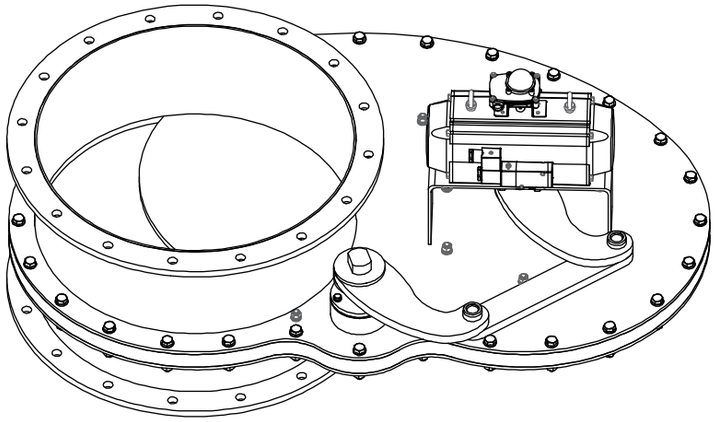

手動執行器（精分調節手柄）

產品說明

PRODUCT DESCRIPTION

主要用於半導體、生物醫藥排氣系統

產品編號	直徑(mm)	高度(mm)	閥體厚度(mm)	葉片厚度(mm)	調節形式
ZH-RGD-0300-01	D300	300	3.0	8.0	
ZH-RGD-0350-02	D350	300	3.0	8.0	
ZH-RGD-0400-03	D400	300	3.0	8.0	
ZH-RGD-0450-04	D450	300	3.0	8.0	
ZH-RGD-0500-05	D500	400	4.0	10.0	
ZH-RGD-0550-06	D550	400	4.0	10.0	
ZH-RGD-0600-07	D600	400	4.0	10.0	氣動
ZH-RGD-0650-08	D650	400	4.0	10.0	
ZH-RGD-0700-09	D700	400	4.0	10.0	
ZH-RGD-0750-10	D750	400	4.0	10.0	
ZH-RGD-0800-11	D800	400	4.0	10.0	
ZH-RGD-FREE			FREE		

旋轉閘閥

該閥門主要用於半導體、生物醫藥排氣系統，
採用內藏式閥板結構。

- 設計壓力: ±6000Pa

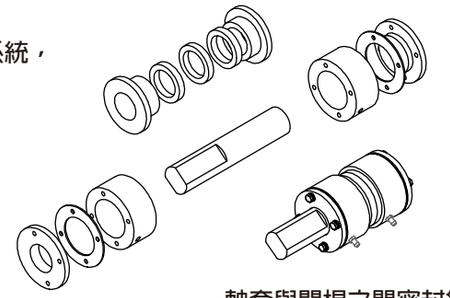

軸套與閥桿之間密封結構

內藏式閥板，閥板與閥體之間透過 PTFE 墊
板作為摩擦密封件

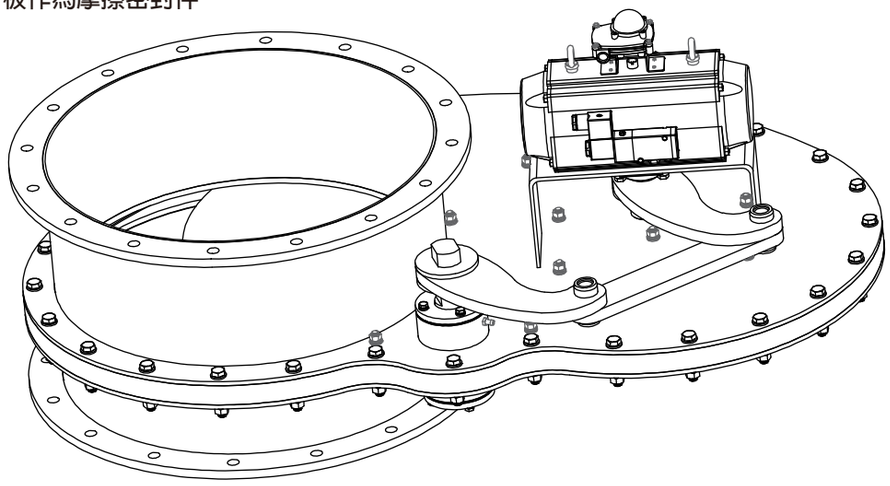

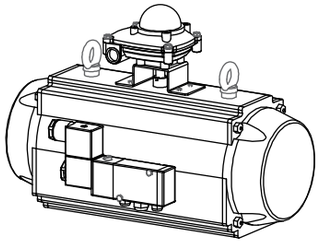

角行程氣動執行器

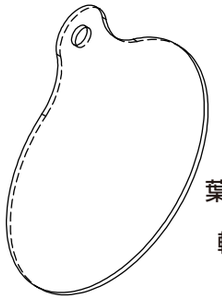

葉片以中心軸作為原點進行旋
轉運動，以實現開啟與關閉

RECTANGULAR CHECK DAMPER (B)

方形止回閥 (B)

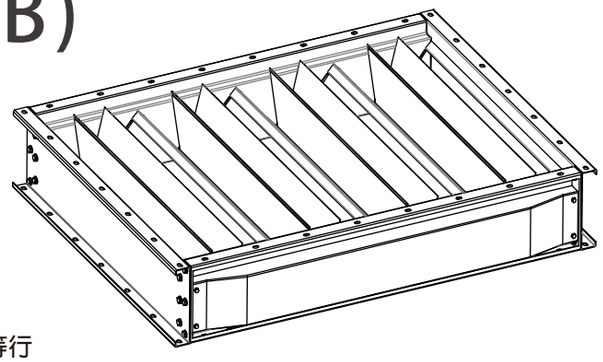

產品說明

PRODUCT DESCRIPTION

主要用於半導體、液晶面板、生物醫藥等行業通風排氣系統風機進出口

產品編號	尺寸A(mm)	尺寸B(mm)	高度(mm)	閥體厚度(mm)	葉片厚度(mm)	軸徑(mm)	調節形式
ZH-RECD-0300*0300-01	300	300	300	2.5	2.0	D12	
ZH-RECD-0400*0400-02	400	400	300	2.5	2.0	D12	
ZH-RECD-0500*0500-03	500	500	300	2.5	2.0	D12	
ZH-RECD-0600*0600-04	600	600	300	2.5	2.0	D12	
ZH-RECD-0700*0700-05	700	700	300	2.5	2.0	D12	
ZH-RECD-0800*0800-06	800	800	300	2.5	2.0	D12	
ZH-RECD-0900*0900-07	900	900	300	2.5	2.0	D12	
ZH-RECD-1000*1000-08	1000	1000	300	2.5	2.0	D12	
ZH-RECD-1100*1100-09	1100	1100	300	2.5	2.0	D12	
ZH-RECD-1200*1200-10	1200	1200	300	2.5	2.0	D12	
ZH-RECD-1300*1300-11	1300	1300	300	2.5	2.0	D12	
ZH-RECD-1400*1000-12	1400	1400	300	2.5	2.0	D12	重力平衡
ZH-RECD-1500*1500-13	1500	1500	300	2.5	2.0	D12	
ZH-RECD-1600*1600-14	1600	1600	300	2.5	2.0	D12	
ZH-RECD-1700*1700-15	1700	1700	300	2.5	2.0	D12	
ZH-RECD-1800*1800-16	1800	1800	300	2.5	2.0	D12	
ZH-RECD-1900*1900-17	1900	1900	300	2.5	2.0	D12	
ZH-RECD-2000*2000-18	2000	2000	300	2.5	2.0	D12	
ZH-RECD-2200*2200-19	2200	2200	300	3.0	2.0	D12	
ZH-RECD-2500*2500-20	2500	2500	300	3.0	2.0	D12	
ZH-RECD-3000*3000-21	3000	3000	300	3.0	2.0	D12	
ZH-RECD-FREE				FREE			

方形止回閥 (B)

該閥門主要用於半導體、液晶面板、生物醫藥等行業通風排氣系統風機出風口，閥門結構可根據口徑大小設計為單區、雙區和四區。

- 設計壓力: ±6000Pa

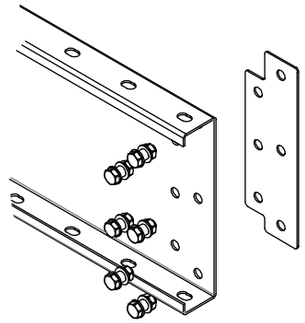

密封件材質：PTFE

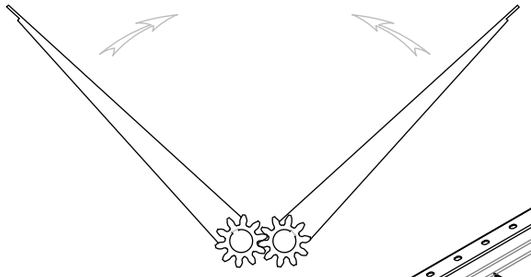

葉片齒輪嚙合

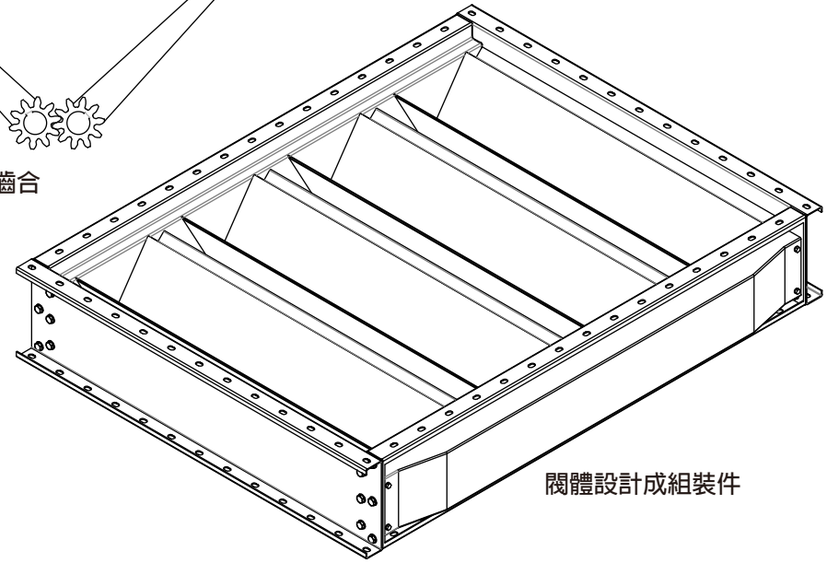

閥體設計成組裝件

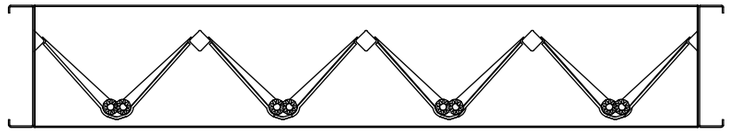

止回閥的關閉狀態設計在 45°

FIRE ISOLATING DAMPER
防火隔溫閥

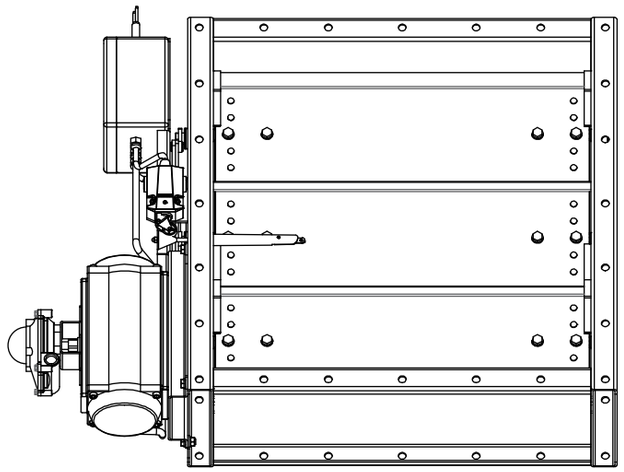

產品說明
PRODUCT DESCRIPTION

主要用於船舶、冷庫通風排氣系統或消防煙應急系統

產品編號	尺寸A(mm)	尺寸B(mm)	高度(mm)	閥體厚度(mm)	葉片厚度(mm)	軸徑(mm)	調節形式
ZH-FID-0300*0300-01	300	300	250	3.0	1.2*2	D18	
ZH-FID-0350*0350-02	350	350	250	3.0	1.2*2	D18	
ZH-FID-0400*0400-03	400	400	250	3.0	1.2*2	D18	
ZH-FID-0450*0450-04	450	450	250	3.0	1.2*2	D18	
ZH-FID-0500*0500-05	500	500	250	3.0	1.2*2	D18	
ZH-FID-0550*0550-06	550	550	250	3.0	1.2*2	D18	
ZH-FID-0600*0600-07	600	600	250	3.0	1.2*2	D18	
ZH-FID-0650*0650-08	650	650	250	3.0	1.2*2	D18	氣動 電動
ZH-FID-0700*0700-09	700	700	250	3.0	1.2*2	D18	
ZH-FID-0750*0750-10	750	750	250	3.0	1.2*2	D18	
ZH-FID-0800*0800-11	800	800	250	3.0	1.2*2	D18	
ZH-FID-0850*0850-12	850	850	250	3.0	1.2*2	D18	
ZH-FID-0900*0900-13	900	900	250	3.0	1.2*2	D18	
ZH-FID-0950*0950-14	950	950	250	3.0	1.2*2	D18	
ZH-FID-1000*1000-15	1000	1000	250	3.0	1.2*2	D18	
ZH-FID-FREE			FREE				

A60防火隔溫閥

該閥門主要用於船舶、冷庫通風排氣系統或消防排煙應急系統，閥門結構可根據閥門口徑大小設計成單區、雙區或四區結構。

- 設計壓力: ±6000Pa
- 2000Pa最大允許洩漏量： 56L/S/
- ㎡防火隔溫1000°C 60分鐘

接觸式點動開關

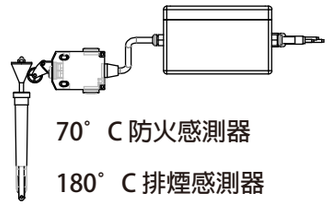

70° C 防火感測器

180° C 排煙感測器

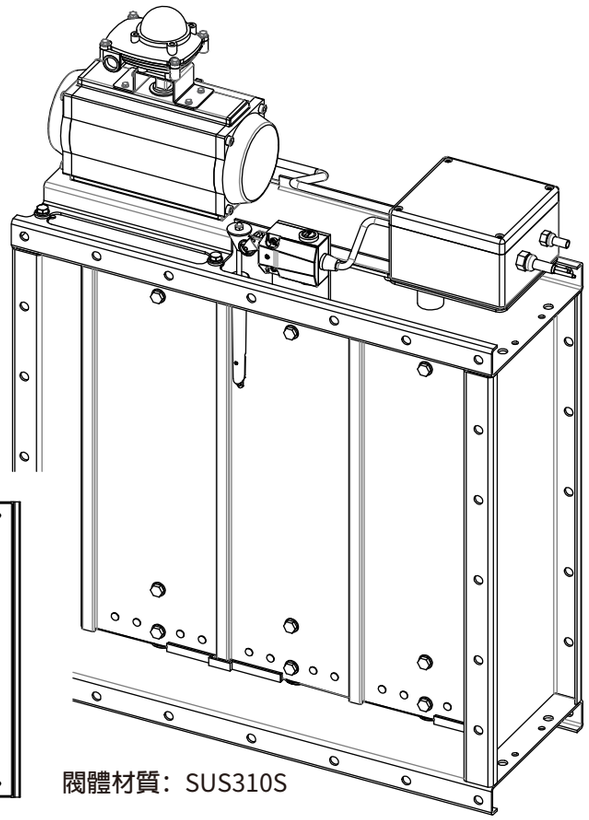

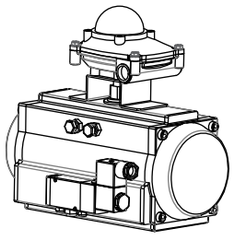

角行程氣動執行器

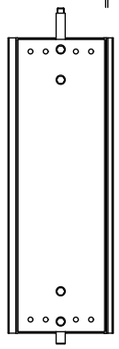

隔熱中空葉片材質：NAS600

閥體材質：SUS310S

DESULFURIZATION AND DENITRATION DAMPER

脫硫脫硝閥

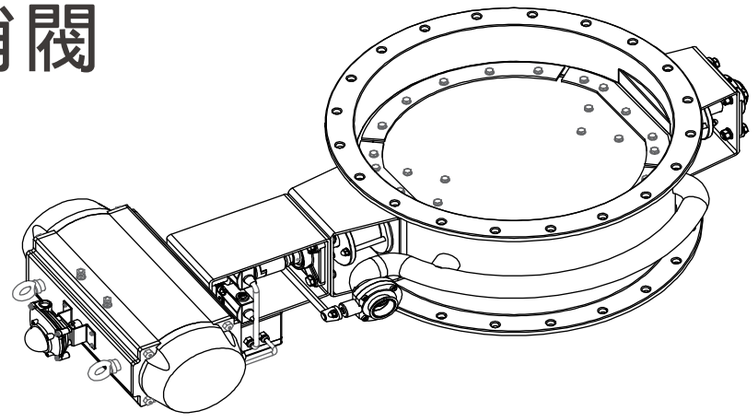

產品說明

PRODUCT DESCRIPTION

主要用於船舶脫硫脫硝系統

產品編號	直徑(mm)	閥體厚度(mm)	葉片厚度(mm)	軸徑(mm)	調節形式
ZH-DDD-0300-01	D300	3.0	4.0	D30	氣動
ZH-DDD-0350-02	D350	3.0	4.0	D30	
ZH-DDD-0400-03	D400	3.0	4.0	D30	
ZH-DDD-0450-04	D450	3.0	4.0	D30	
ZH-DDD-0500-05	D500	4.0	5.0	D50	
ZH-DDD-0550-06	D550	4.0	5.0	D50	
ZH-DDD-0600-07	D600	4.0	5.0	D50	
ZH-DDD-0650-08	D650	4.0	5.0	D50	
ZH-DDD-0700-09	D700	4.0	5.0	D50	
ZH-DDD-0750-10	D750	4.0	5.0	D50	
ZH-DDD-0800-11	D800	4.0	5.0	D50	
ZH-DDD-FREE	FREE				

脫硫脫硝閥

該閥門主要用於船舶脫硫脫硝系統，閥門結構可設計成單閥或三通閥兩種結構。

- 工作溫度：400℃
- 設計壓力: ±6000Pa
- 雙層葉片設計，阻止有害氣體逸散蔓延

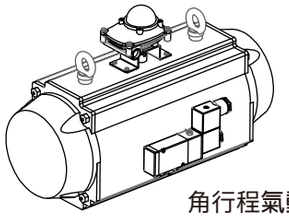

角行程氣動執行器

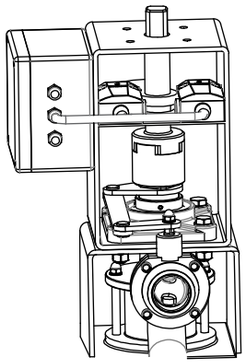

主閥葉片與旁通管充氣閥門聯動

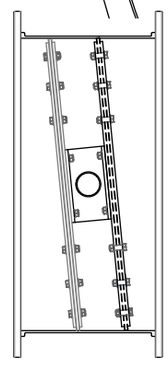

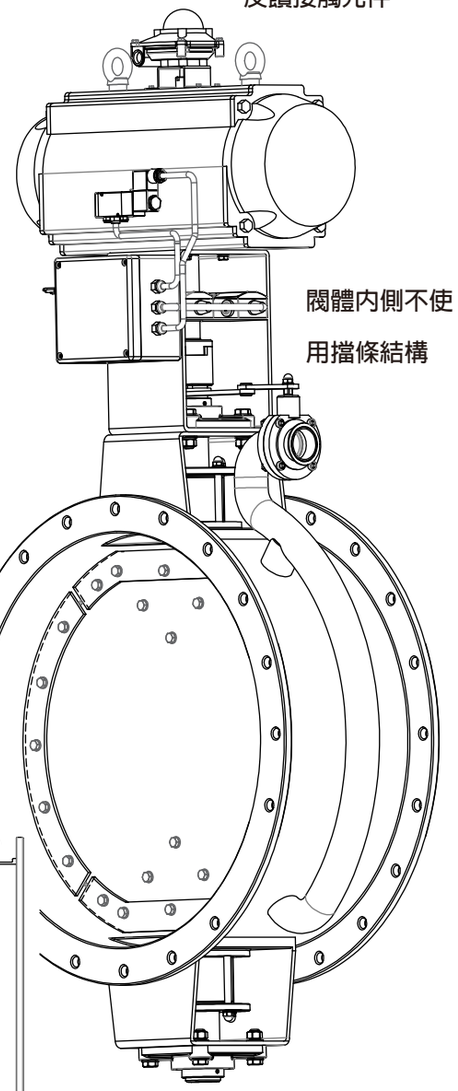

ULTRA-HIGH TEMPERATURE DAMPER

超高溫閥

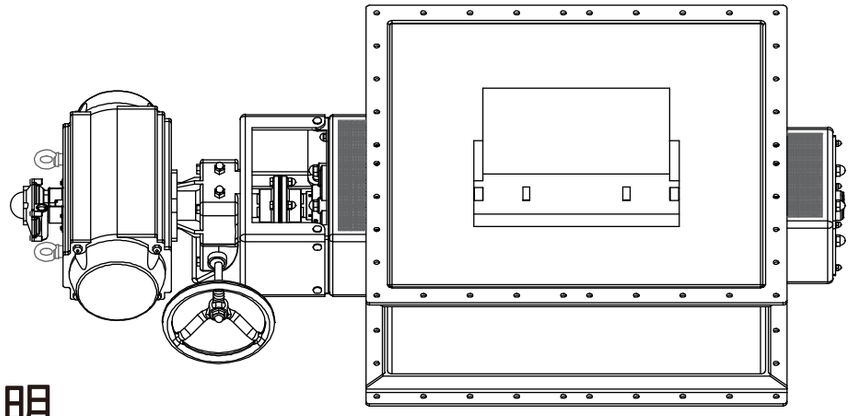

產品說明

PRODUCT DESCRIPTION

主要用於有機廢氣焚燒系統

產品編號	尺寸A(mm)	尺寸B(mm)	高度(mm)	閥體厚度(mm)	葉片厚度(mm)	軸徑(mm)	調節形式
ZH-UHTD-0300*0300-01	300	300	250	4.0	8.0	D30	
ZH-UHTD-0350*0350-02	350	350	250	4.0	8.0	D30	
ZH-UHTD-0400*0400-03	400	400	250	4.0	8.0	D30	
ZH-UHTD-0450*0450-04	450	450	250	4.0	8.0	D30	
ZH-UHTD-0500*0500-05	500	500	250	6.0	12.0	D50	
ZH-UHTD-0550*0550-06	550	550	250	6.0	12.0	D50	電動 氣動
ZH-UHTD-0600*0600-07	600	600	250	6.0	12.0	D50	
ZH-UHTD-0650*0650-08	650	650	250	6.0	12.0	D50	
ZH-UHTD-0700*0700-09	700	700	250	6.0	12.0	D50	
ZH-UHTD-0750*0750-10	750	750	250	6.0	12.0	D50	
ZH-UHTD-0800*0800-11	800	800	250	6.0	12.0	D50	
ZH-UHTD-FREE				FREE			

RTO超高溫閥

該閥門主要用於有機廢氣焚燒系統，閥門設計成外骨架內保溫結構。

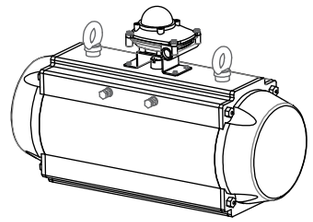

角行程氣動執行器

- 工作溫度：850-1000℃
- 設計壓力：±6000Pa

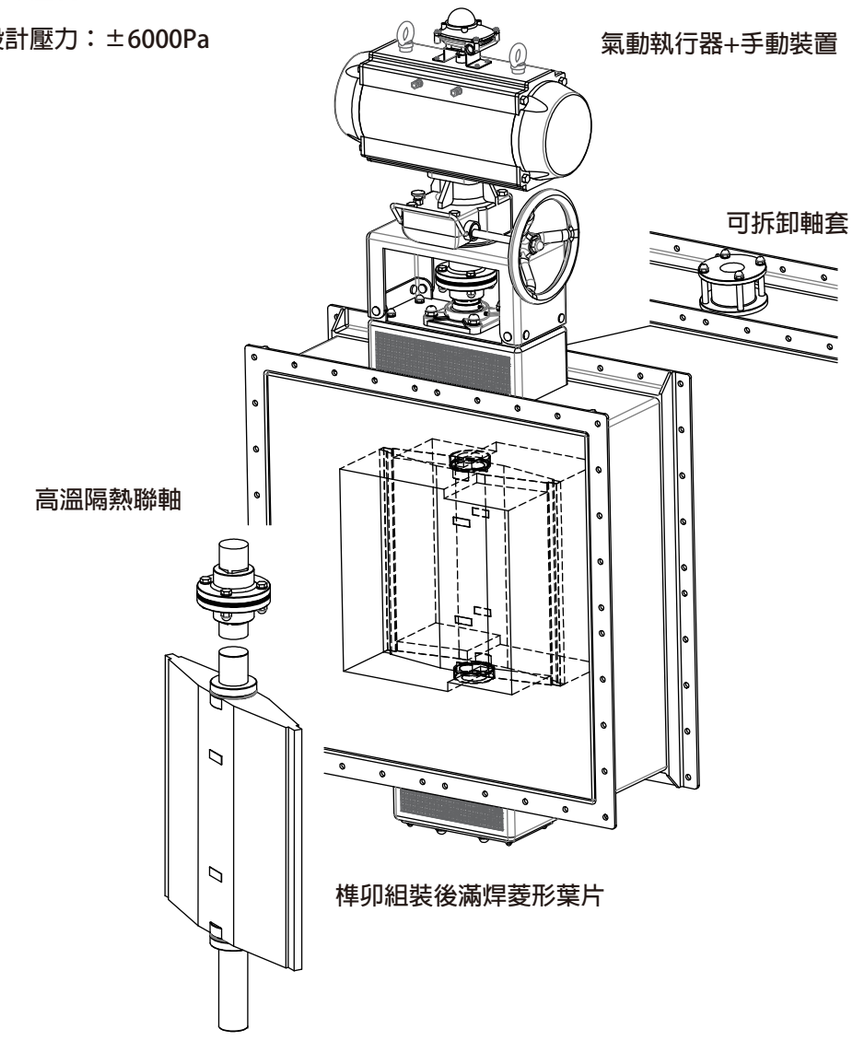



ELECTRIC TRACING DAMPER
電伴熱閥

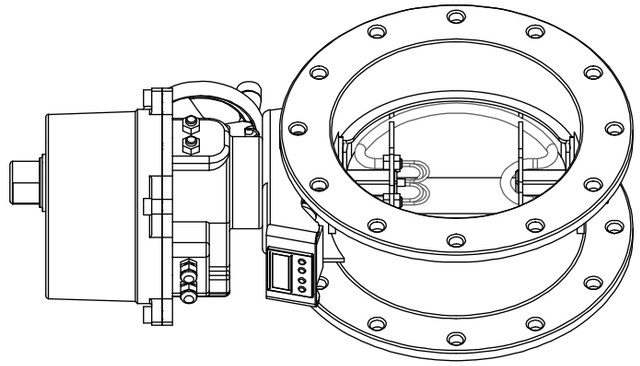

產品說明
PRODUCT DESCRIPTION

主要用於高緯度高寒地區水蒸氣間歇排放管路（造紙行業）

產品編號	直徑(mm)	閥體厚度(mm)	葉片厚度(mm)	軸徑(mm)	調節形式
ZH-ETD-0300-01	D300	3.0	2.0*2	D25	電動 氣動
ZH-ETD-0350-02	D350	3.0	2.0*2	D25	
ZH-ETD-0400-03	D400	3.0	2.0*2	D25	
ZH-ETD-0450-04	D450	3.0	2.0*2	D25	
ZH-ETD-0500-05	D500	4.0	3.0*2	D25	
ZH-ETD-0550-06	D550	4.0	3.0*2	D25	
ZH-ETD-0600-07	D600	4.0	3.0*2	D25	
ZH-ETD-0650-08	D650	4.0	3.0*2	D30	
ZH-ETD-0700-09	D700	4.0	3.0*2	D30	
ZH-ETD-0750-10	D750	4.0	3.0*2	D30	
ZH-ETD-0800-11	D800	4.0	3.0*2	D30	
ZH-ETD-FREE	FREE				

電伴熱閥

該閥門主要用於高緯度高寒地區水蒸汽間歇排放管路（造紙），葉片內設置加熱盤管。

- 工作溫度：-80℃~80℃
- 設計壓力：±6000Pa

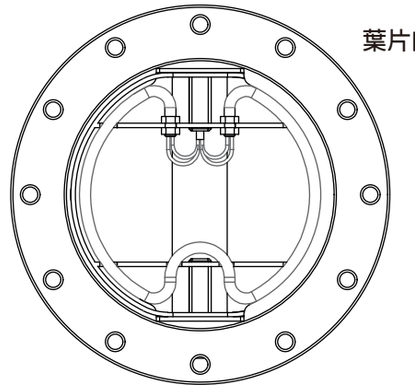

葉片內側盤管

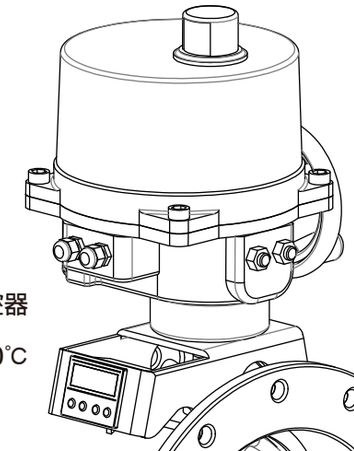

電動執行器
+手動裝置

溫控器
將加熱溫度持續控制在40℃

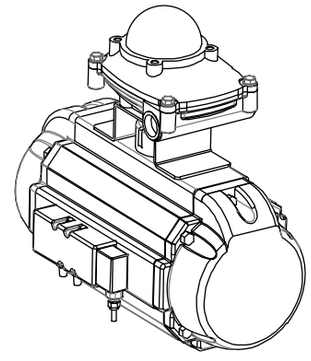

氣動執行器

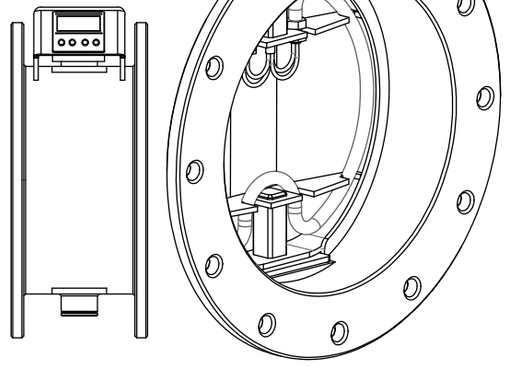

葉片以及閥體內側噴塗 ETFE

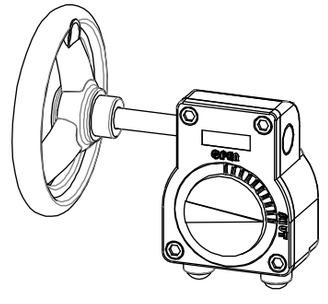

手動執行器

VORTEX DAMPER

渦流閥

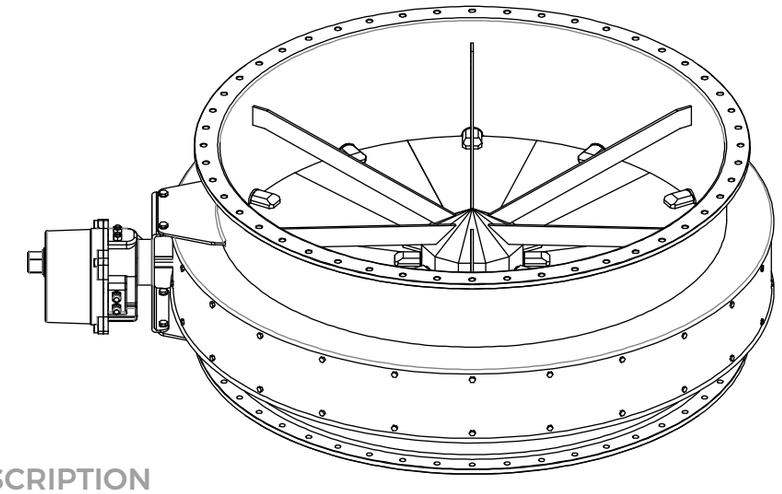

產品說明
PRODUCT DESCRIPTION

主要用於通風排氣系統風機進出口

主要用於通風排氣系統風機進出口

產品編號	直徑(mm)	閥體高度(mm)	閥體厚度(mm)	葉片厚度(mm)	軸徑(mm)	調節形式
ZH-VD-0600-01	D600	300	2.5	2.0	D25	
ZH-VD-0700-02	D700	300	2.5	2.0	D25	
ZH-VD-0800-03	D800	300	2.5	2.0	D25	
ZH-VD-0900-04	D900	300	2.5	2.0	D25	
ZH-VD-1000-05	D1000	300	2.5	2.0	D30	
ZH-VD-1100-06	D1100	400	2.5	2.0	D30	
ZH-VD-1200-07	D1200	400	2.5	2.0	D30	
ZH-VD-1300-08	D1300	400	2.5	2.0	D30	
ZH-VD-1400-09	D1400	400	2.5	2.0	D30	
ZH-VD-1500-10	D1500	400	2.5	2.0	D30	蝸輪蝸桿 電動 氣動
ZH-VD-1600-11	D1600	400	3.0	2.5	D30	
ZH-VD-1700-12	D1700	400	3.0	2.5	D30	
ZH-VD-1800-13	D1800	400	3.0	2.5	D30	
ZH-VD-1900-14	D1900	400	3.0	2.5	D30	
ZH-VD-2000-15	D2000	400	3.0	2.5	D30	
ZH-VD-2200-16	D2200	400	3.0	2.5	D30	
ZH-VD-2500-17	D2500	400	3.0	2.5	D30	
ZH-VD-3000-18	D3000	400	3.0	2.5	D30	
ZH-VD-FREE			FREE			

渦流閥

該閥門主要用於通風排氣系統風機進出口，閥門結構可設置為外部聯動和內部聯動兩種。

- 設計壓力: ±6000Pa
- 2000Pa最大允許洩漏量：63 L/S/㎡

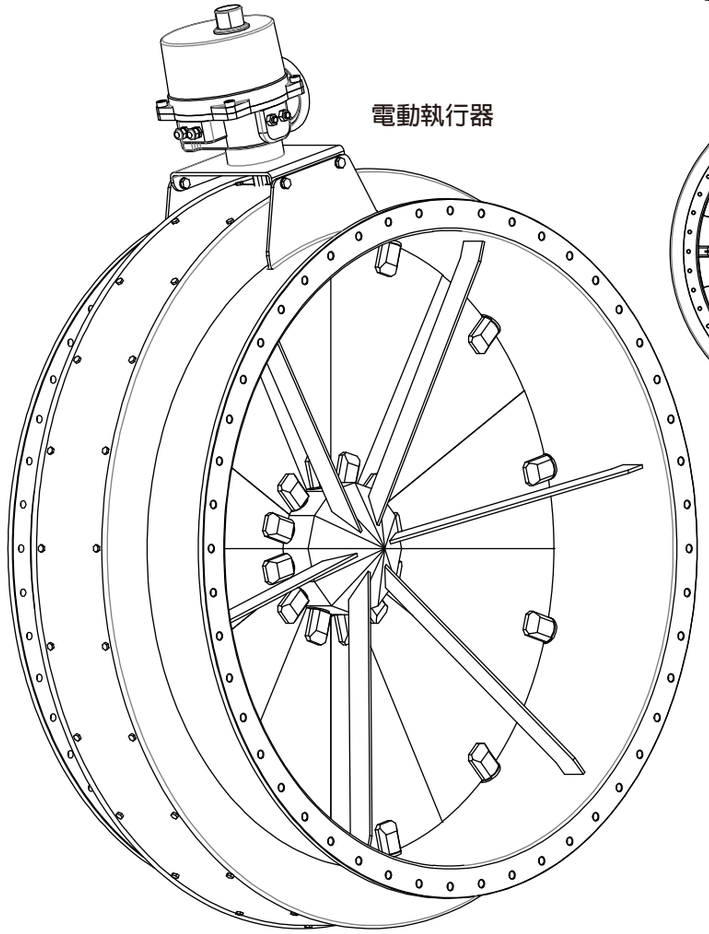

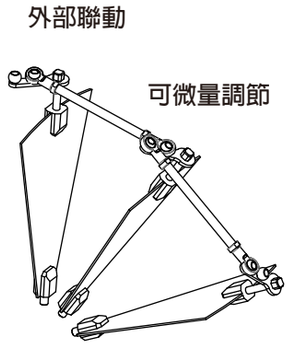

外部聯動

可微量調節

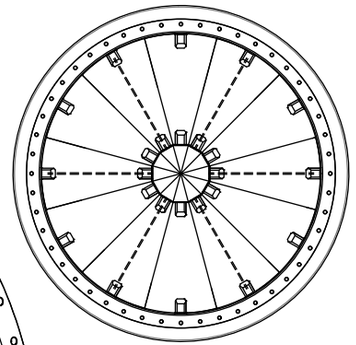

葉片數量由閥門口徑決定

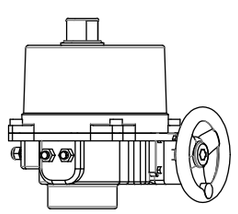

電動執行器

SAFETY AIRTIGHT EXPLOSION-PROOF DAMPER

安全密閉防爆閥

產品說明
PRODUCT DESCRIPTION

主要用於生物醫藥排氣系統

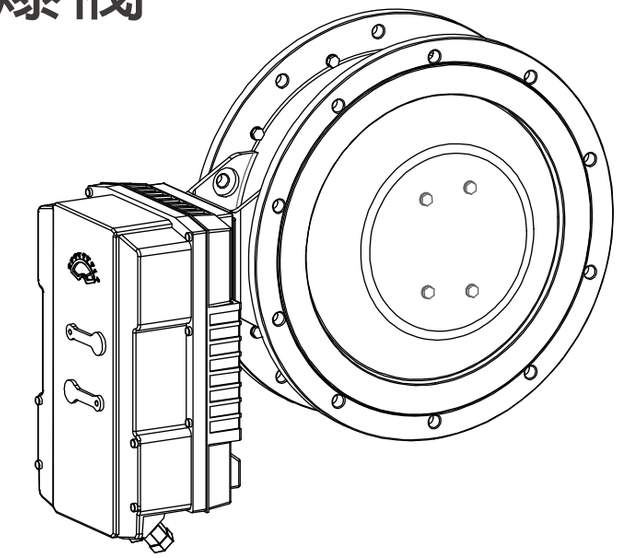

產品編號	直徑D(mm)	閥體厚度(mm)	葉片厚度(mm)	軸徑(mm)	調節形式
ZH-SAED-0300-01	D300	3.0	2.0*2	D25	
ZH-SAED-0350-02	D350	3.0	2.0*2	D25	
ZH-SAED-0400-03	D400	3.0	2.0*2	D25	
ZH-SAED-0450-04	D450	3.0	2.0*2	D25	
ZH-SAED-0500-05	D500	4.0	3.0*2	D30	
ZH-SAED-0550-06	D550	4.0	3.0*2	D30	氣動
ZH-SAED-0600-07	D600	4.0	3.0*2	D30	
ZH-SAED-0650-08	D650	4.0	3.0*2	D30	
ZH-SAED-0700-09	D700	4.0	3.0*2	D30	
ZH-SAED-0750-10	D750	4.0	3.0*2	D30	
ZH-SAED-0800-11	D800	4.0	3.0*2	D30	
ZH-SAED-FREE			FREE		

安全密閉防爆閥

該閥門主要用於生物醫藥排氣系統，閥門雙葉片膨脹密封

- 設計壓力: ±3000Pa
- 雙層葉片設計，阻止有害氣體逸散蔓延

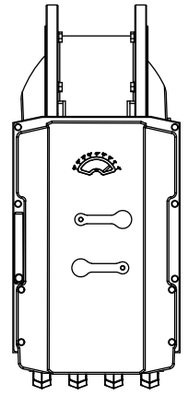

電動執行器

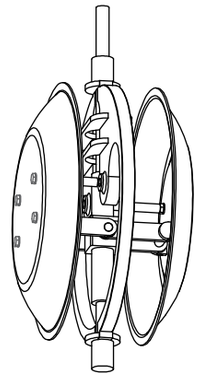

雙葉片內膨脹自鎖結構

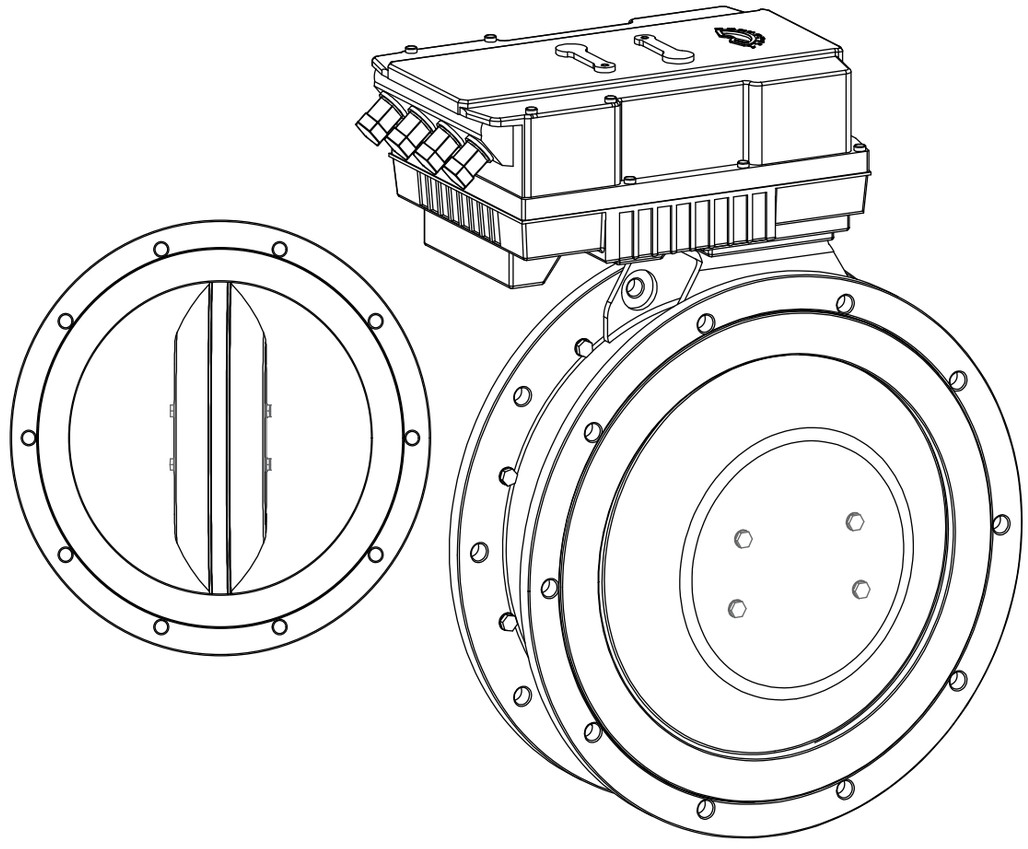

SAFETY AIRTIGHT DAMPER

安全密閉閥

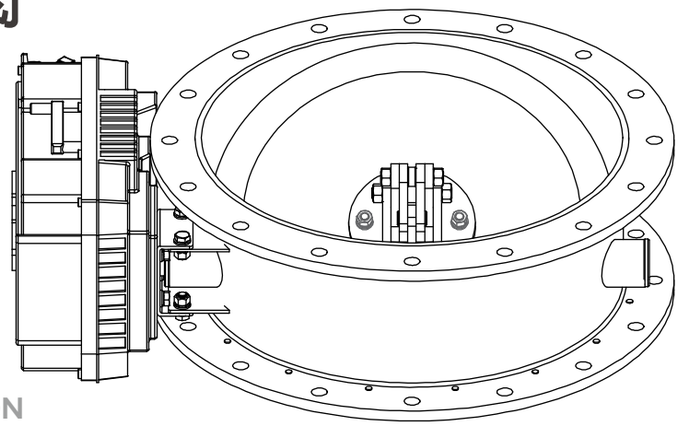

產品說明
PRODUCT DESCRIPTION

主要用於生物醫藥排氣系統

產品編號	直徑D(mm)	閥體厚度(mm)	葉片厚度(mm)	軸徑(mm)	調節形式
ZH-SAD-0300-01	D300	2.5	4.0	D25	蝸輪蝸桿 氣動 電動
ZH-SAD-0350-02	D350	2.5	4.0	D25	
ZH-SAD-0400-03	D400	2.5	4.0	D25	
ZH-SAD-0450-04	D450	2.5	4.0	D25	
ZH-SAD-0500-05	D500	3.0	5.0	D30	
ZH-SAD-0550-06	D550	3.0	5.0	D30	
ZH-SAD-0600-07	D600	3.0	5.0	D30	
ZH-SAD-0650-08	D650	3.0	5.0	D30	
ZH-SAD-0700-09	D700	3.0	5.0	D30	
ZH-SAD-0750-10	D750	3.0	5.0	D30	
ZH-SAD-0800-11	D800	3.0	5.0	D30	
ZH-SAD-FREE			FREE		

安全密閉閥

該閥門主要用於生物醫藥排氣系統，閥門為多連桿結構。

- 設計壓力: ±3000Pa
- 採用多連桿水閥的結構形式以達到氣密的效果

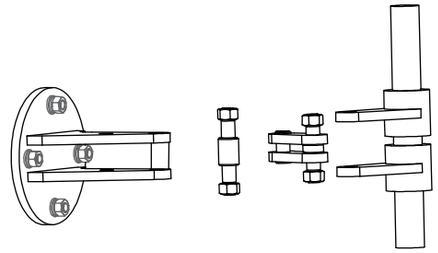

多連桿結構，獲得推入式的擠壓效果以達到密閉的目的

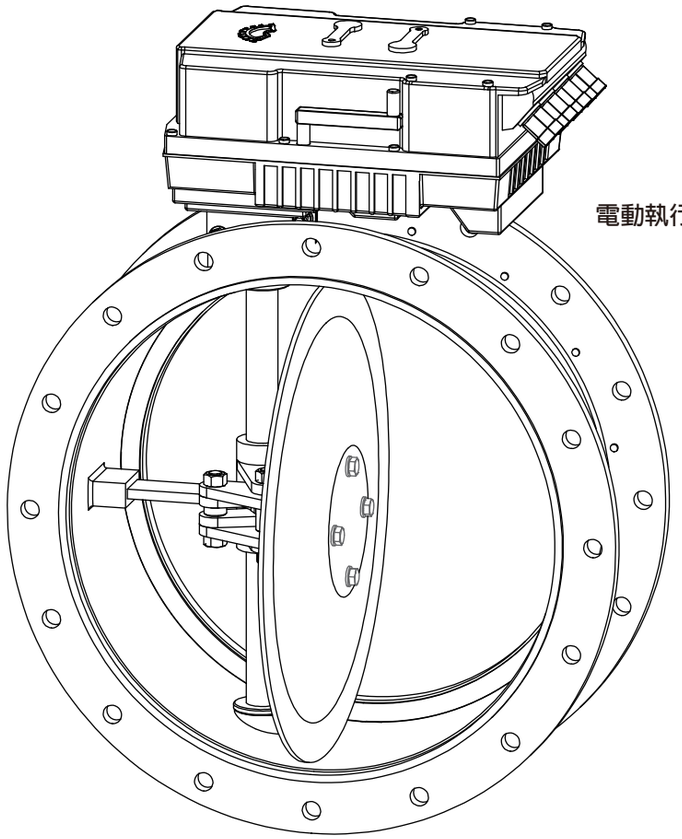

電動執行器

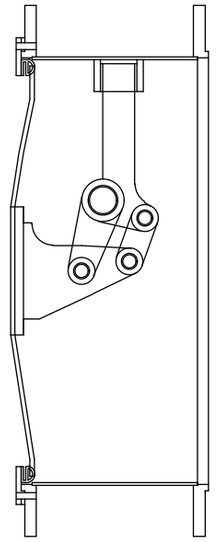

SMALL RESISTANCE DAMPER
小阻力風閥

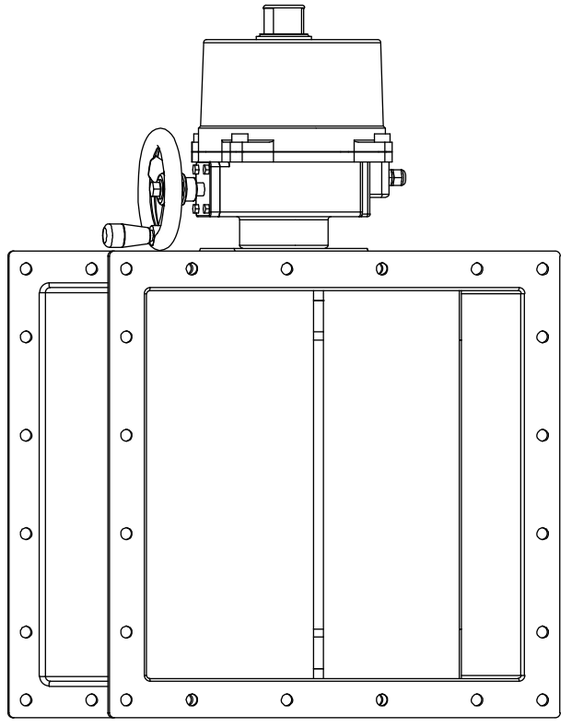

產品說明
PRODUCT DESCRIPTION

主要用於生物醫藥、糧食機械及化工行業

產品編號	尺寸A(mm)	尺寸B(mm)	高度(mm)	閥體厚度(mm)	葉片厚度(mm)	軸徑(mm)	調節形式
ZH-SRD-0200*0200-01	200	200	300	2.5	1.2	D18	蝸輪蝸桿 電動 氣動
ZH-SRD-0250*0250-02	250	250	300	2.5	1.2	D18	
ZH-SRD-0300*0300-03	300	300	300	2.5	1.2	D18	
ZH-SRD-0350*0350-04	350	350	400	2.5	1.2	D25	
ZH-SRD-0400*0400-05	400	400	400	2.5	1.2	D25	
ZH-SRD-0450*0450-06	450	450	400	2.5	1.2	D25	
ZH-SRD-0500*0500-07	500	500	500	2.5	1.2	D25	
ZH-SRD-0550*0550-08	550	550	500	2.5	1.2	D25	
ZH-SRD-0600*0600-09	600	600	500	2.5	1.2	D25	
ZH-SRD-FREE				FREE			

小阻力風閥

該閥門主要用於生物醫藥，糧食機械以及化工行業。閥門為多連桿結構，葉片通過改變橫軸和縱軸長度調節通道路徑寬度

- 設計壓力: ±3000Pa
- 採用多連桿水閥的結構形式以達到氣密的效果

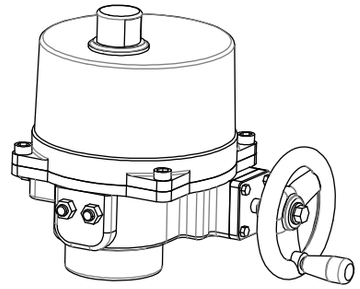

電動執行器



閥門關閉狀態



閥門開啟狀態

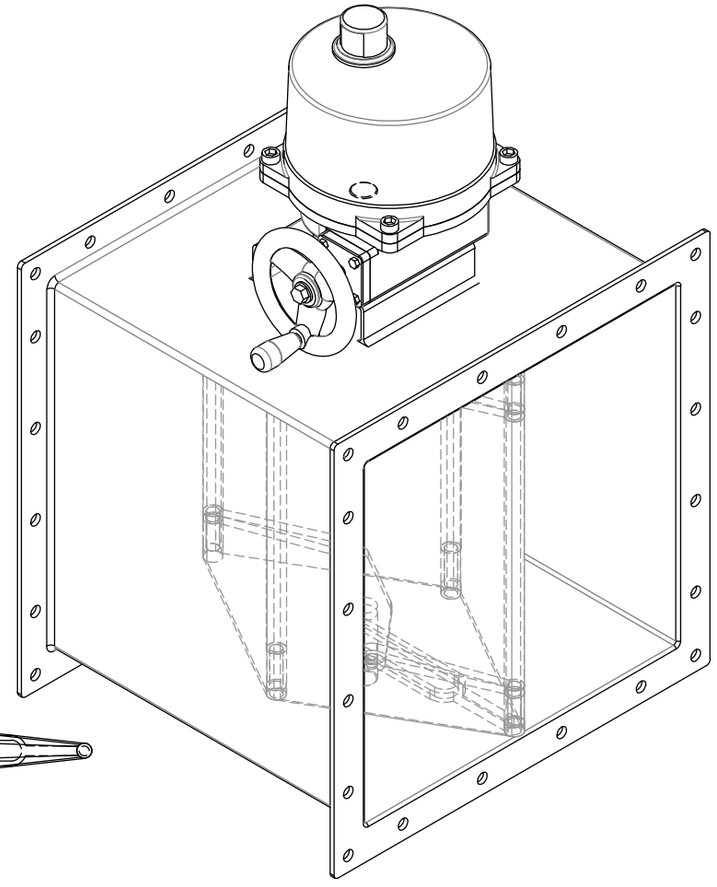

RECTANGULAR MULTI-BLADE REGULATING DAMPER (C)

方形調節閥(c)

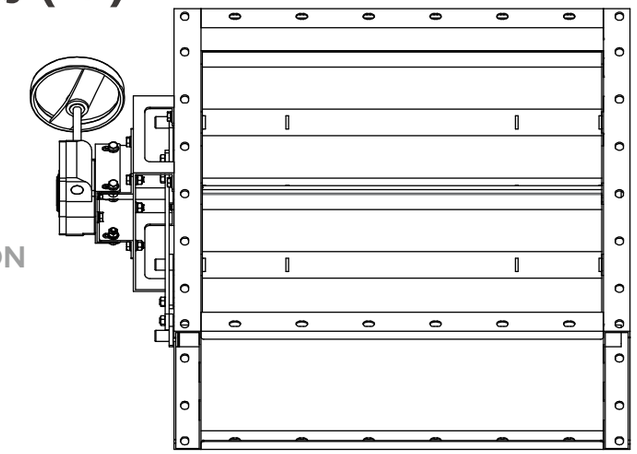

產品說明
PRODUCT DESCRIPTION

主要用於造紙行業風量調節

產品編號	尺寸A(mm)	尺寸B(mm)	高度(mm)	閥體厚度(mm)	葉片厚度(mm)	軸徑(mm)	調節形式
ZH-RMD-0300*0300-01	300	300	250	2.5	1.2*2	D18	蝸輪蝸桿 電動 氣動
ZH-RMD-0400*0400-02	400	400	250	2.5	1.2*2	D18	
ZH-RMD-0500*0500-03	500	500	250	2.5	1.2*2	D18	
ZH-RMD-0600*0600-04	600	600	250	2.5	1.2*2	D18	
ZH-RMD-0700*0700-05	700	700	250	2.5	1.2*2	D18	
ZH-RMD-0800*0800-06	800	800	250	2.5	1.2*2	D18	
ZH-RMD-0900*0900-07	900	900	250	2.5	1.2*2	D18	
ZH-RMD-1000*1000-08	1000	1000	250	2.5	1.2*2	D18	
ZH-RMD-1100*1100-09	1100	1100	250	2.5	1.2*2	D18	
ZH-RMD-1200*1200-10	1200	1200	250	2.5	1.2*2	D18	
ZH-RMD-1300*1300-11	1300	1300	250	2.5	1.2*2	D18	
ZH-RMD-1400*1400-12	1400	1400	250	2.5	1.2*2	D18	
ZH-RMD-1500*1500-13	1500	1500	250	2.5	1.2*2	D18	
ZH-RMD-1600*1600-14	1600	1600	250	2.5	1.2*2	D18	
ZH-RMD-1700*1700-15	1700	1700	250	2.5	1.2*2	D18	
ZH-RMD-1800*1800-16	1800	1800	250	2.5	1.2*2	D18	
ZH-RMD-1900*1900-17	1900	1900	250	2.5	1.2*2	D18	
ZH-RMD-2000*2000-18	2000	2000	250	3.0	1.2*2	D18	
ZH-RMD-2200*2200-19	2200	2200	250	3.0	1.2*2	D18	
ZH-RMD-2500*2500-20	2500	2500	250	3.0	1.2*2	D18	
ZH-RMD-3000*3000-21	3000	3000	250	3.0	1.2*2	D18	
ZH-RMD-FREE				FREE			

方形調節閥(c)

該閥門主要用於造紙行業風量調節，閥門結構可根據閥門口徑大小設計成單區、雙區或四區結構

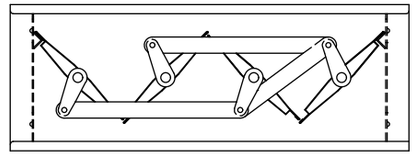

閥門葉片關閉角度為45°

- 設計壓力: ±6000Pa

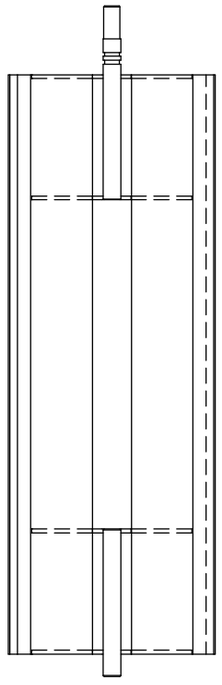

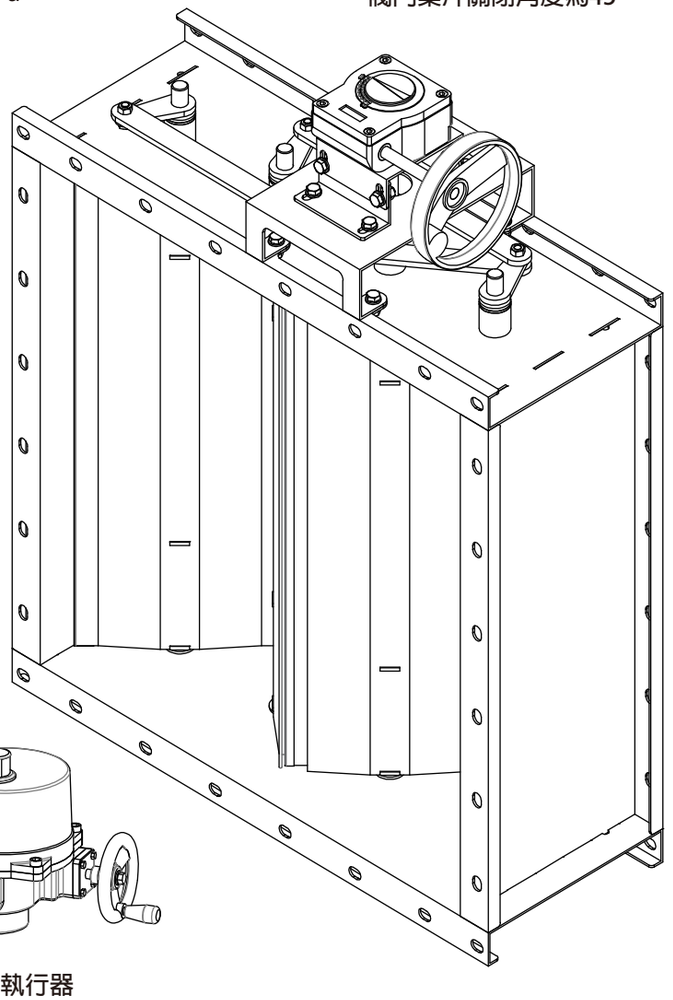

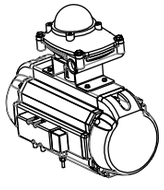

氣動執行器

電動執行器

GARBAGE DISCHARGE DAMPER
垃圾排放閥

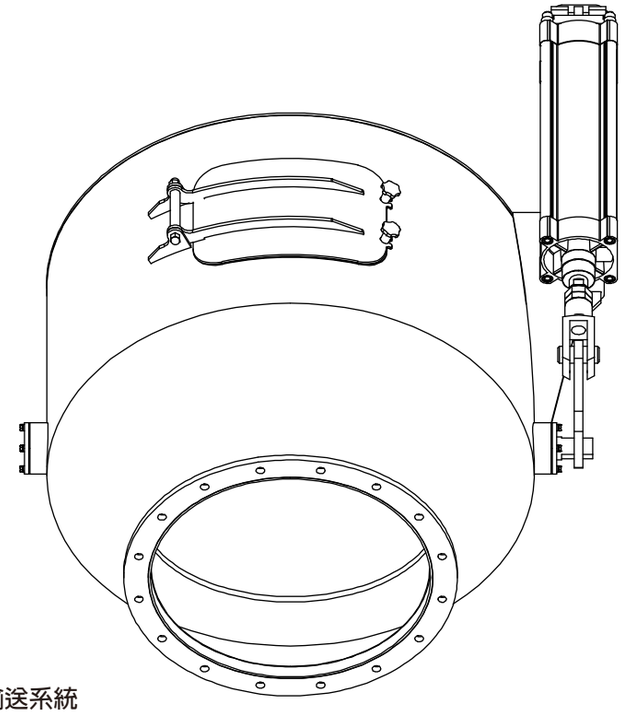

產品說明
PRODUCT DESCRIPTION

主要用於生物醫藥、垃圾分類高速輸送系統

產品編號	直徑D(mm)	閥體厚度(mm)	葉片厚度(mm)	軸徑(mm)	調節形式
ZH-CDD-0300-01	D300	3.0	10.0	D30	
ZH-CDD-0350-02	D350	3.0	10.0	D30	
ZH-CDD-0400-03	D400	3.0	10.0	D30	
ZH-CDD-0450-04	D450	3.0	10.0	D30	
ZH-CDD-0500-05	D500	4.0	12.0	D40	
ZH-CDD-0550-06	D550	4.0	12.0	D40	氣動
ZH-CDD-0600-07	D600	4.0	12.0	D40	
ZH-CDD-0650-08	D650	4.0	12.0	D40	
ZH-CDD-0700-09	D700	4.0	12.0	D40	
ZH-CDD-0750-10	D750	4.0	12.0	D40	
ZH-CDD-0800-11	D800	4.0	12.0	D40	
ZH-CDD-FREE			FREE		

垃圾排放閥

該閥門主要用於生物醫藥、垃圾分類高速輸送系統。受其設計結構影響只能垂直使用。

- 設計壓力: ±20000Pa
- 葉片關閉時弓形支架提供支撐力不僅可以達到密封效果，同時也可承重在管路切換時臨時儲存垃圾

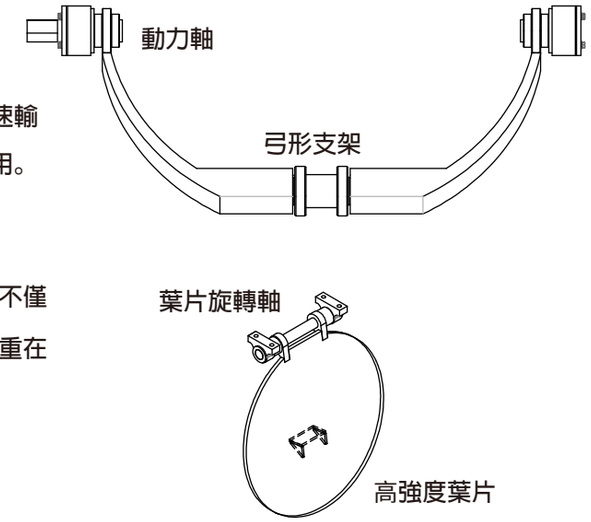

閥門上口設置排液口

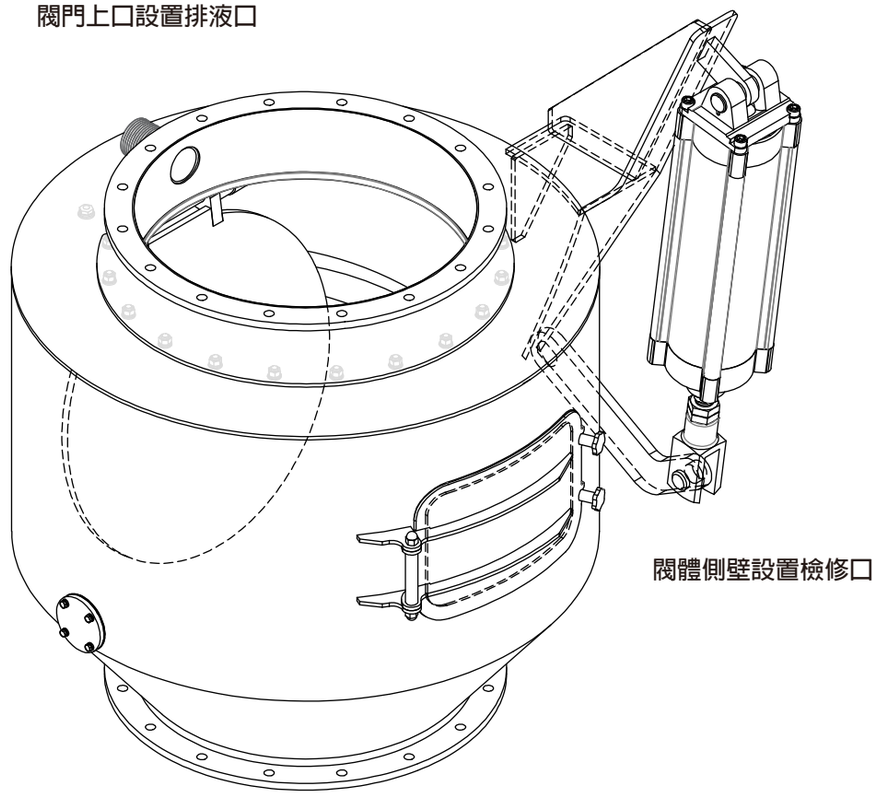

ROUND AIRTIGHT CHECK DAMPER
圓形密閉止回閥

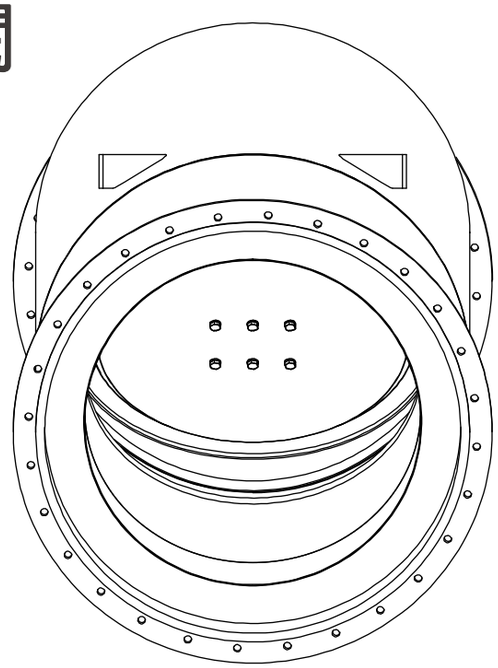

產品說明
PRODUCT DESCRIPTION

主要用於半導體、液晶面板、生物醫藥等行業風機進出口

產品編號	直徑(mm)	閥體厚度(mm)	葉片厚度(mm)	軸徑(mm)	調節形式
ZH-RCCD-0100-01	D100	1.5	1.5	D12	
ZH-RCCD-0150-02	D150	1.5	1.5	D12	
ZH-RCCD-0200-03	D200	1.5	1.5	D12	
ZH-RCCD-0250-04	D250	1.5	1.5	D12	
ZH-RCCD-0300-05	D300	1.5	1.5	D12	
ZH-RCCD-0350-06	D350	2.0	2.0	D18	
ZH-RCCD-0400-07	D400	2.0	2.0	D18	
ZH-RCCD-0450-08	D450	2.0	2.0	D18	重力平衡
ZH-RCCD-0500-09	D500	2.0	2.0	D18	
ZH-RCCD-0550-10	D550	2.0	2.0	D18	
ZH-RCCD-0600-11	D600	2.0	2.0	D18	
ZH-RCCD-0650-12	D650	2.5	2.5	D18	
ZH-RCCD-0700-13	D700	2.5	2.5	D18	
ZH-RCCD-0750-14	D750	2.5	2.5	D18	
ZH-RCCD-0800-15	D800	2.5	2.5	D18	
ZH-RCCD-FREE			FREE		

圓形密閉止回閥

該閥門主要用於半導體、液晶面板、生物醫藥等行業高速風機進出口，當閥門切換時對洩漏量有要求的區域，以免產生風機倒轉現象。

- 設計壓力：±4000Pa

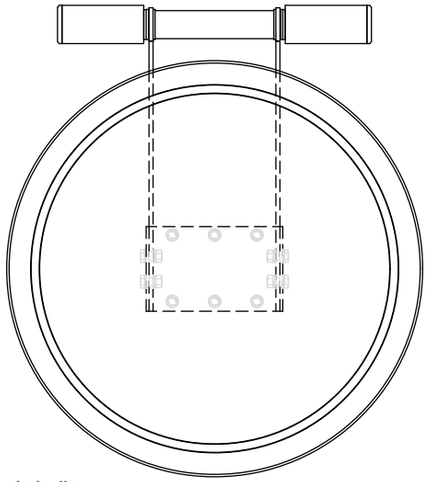

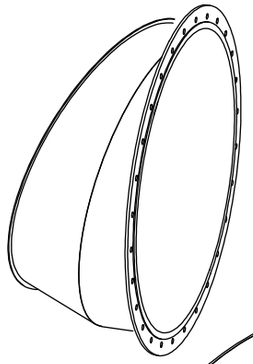

閥門進風口設計成10°夾角作為葉片關閉位置

葉片為球形鋁合金葉片

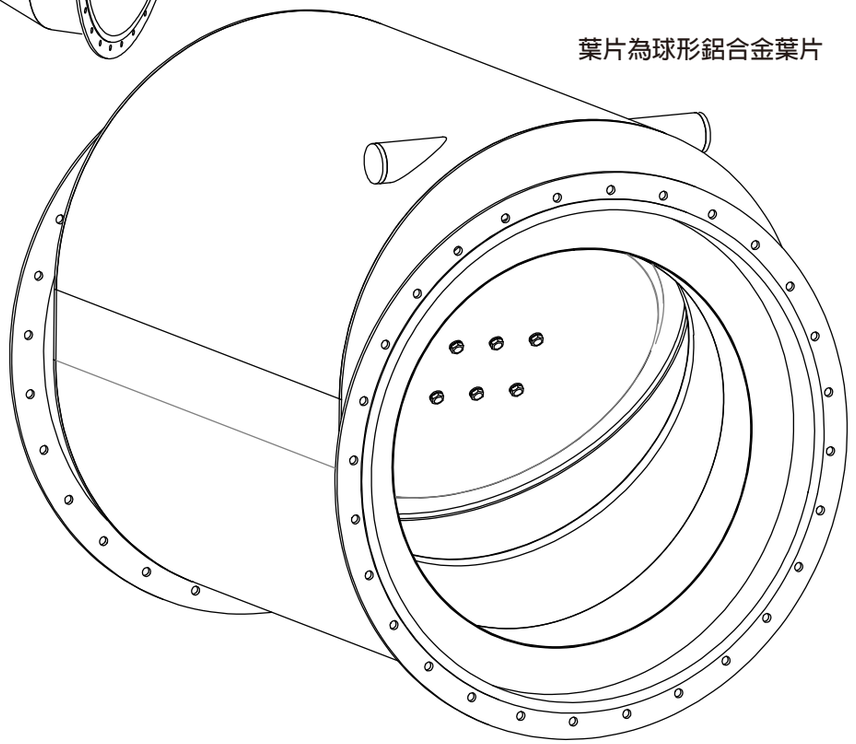

SLIDE DAMPER
滑閥

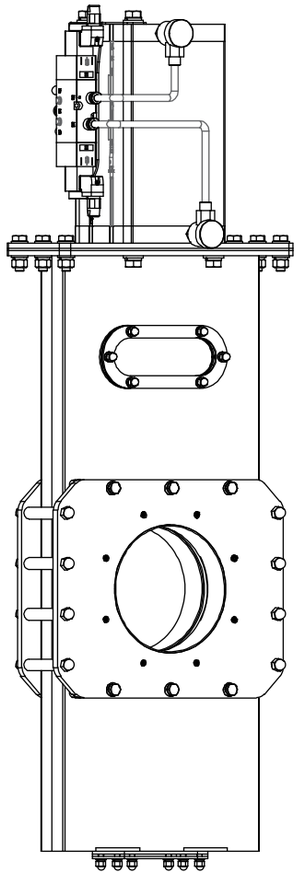

產品說明
PRODUCT DESCRIPTION

主要用於生物醫藥、垃圾分類高速輸送系統，主要輸送介質為醫療用品（如手術衣、床單類）

產品編號	直徑D(mm)	閥體厚度(mm)	葉片厚度(mm)	軸徑(mm)	調節形式
ZH-SD-0300-01	D300	3.0	10.0	D30	
ZH-SD-0350-02	D350	3.0	10.0	D30	
ZH-SD-0400-03	D400	3.0	10.0	D30	
ZH-SD-0450-04	D450	3.0	10.0	D30	
ZH-SD-0500-05	D500	4.0	12.0	D40	
ZH-SD-0550-06	D550	4.0	12.0	D40	氣動
ZH-SD-0600-07	D600	4.0	12.0	D40	
ZH-SD-0650-08	D650	4.0	12.0	D40	
ZH-SD-0700-09	D700	4.0	12.0	D40	
ZH-SD-0750-10	D750	4.0	12.0	D40	
ZH-SD-0800-11	D800	4.0	12.0	D40	
ZH-SD-FREE	FREE				

滑閥

該閥門主要用於生物醫藥、垃圾分類高速運輸系統，主要輸送介質為醫療用品（如手術衣、床單類）設計。

- 压力：±10000Pa
- 根據需求可客製加工多排通道，可水平或垂直安裝

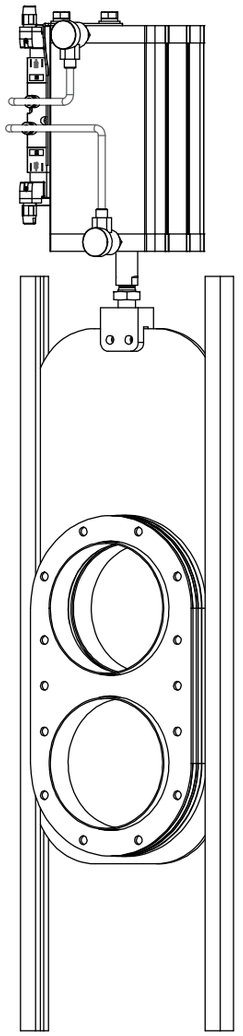

可單孔通道
或多孔通道

葉片兩側設置有多層密封墊片

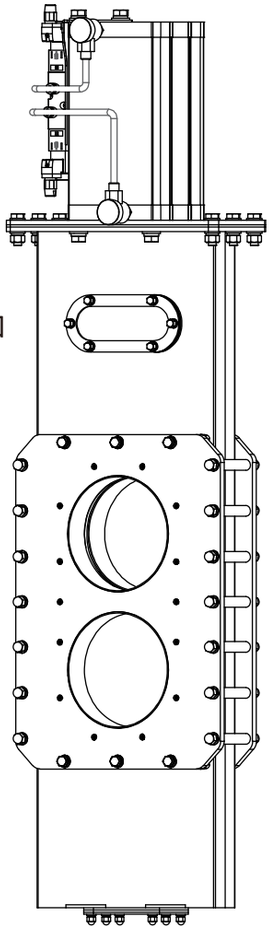

觀察口

INTAKE DAMPER
進氣閥

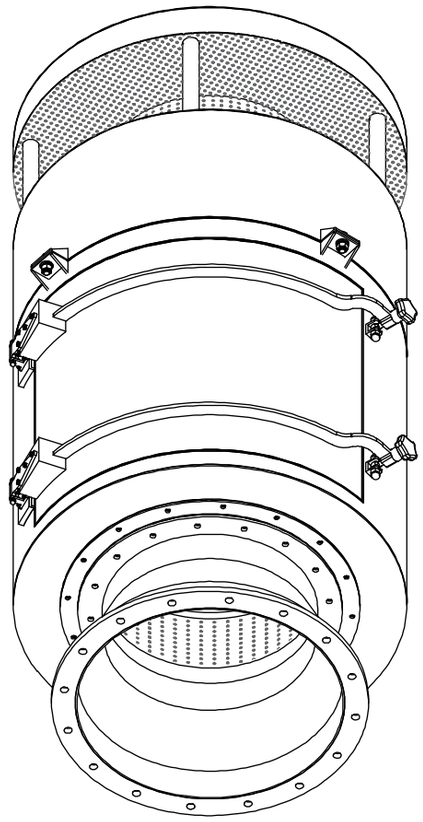

產品說明
PRODUCT DESCRIPTION

主要用於生物醫藥、垃圾分類高速輸送系統，
在輸送管道進氣口設置，防止雜物帶入

產品編號	直徑D(mm)	閥體厚度(mm)	葉片厚度(mm)	調節形式
ZH-ID-0300-01	D300	3.0	8.0	
ZH-ID-0350-02	D350	3.0	8.0	
ZH-ID-0400-03	D400	3.0	8.0	
ZH-ID-0450-04	D450	3.0	8.0	
ZH-ID-0500-05	D500	3.0	8.0	
ZH-ID-0550-06	D550	4.0	10.0	氣動
ZH-ID-0600-07	D600	4.0	10.0	
ZH-ID-0650-08	D650	4.0	10.0	
ZH-ID-0700-09	D700	4.0	10.0	
ZH-ID-0750-10	D750	4.0	10.0	
ZH-ID-0800-11	D800	4.0	10.0	
ZH-ID-FREE		FREE		

進氣閥

該閥門主要用於生物醫藥、垃圾分類高速輸送系統。在輸送管道進氣口設置，防止雜物帶入以及消音降噪。

- 設計壓力: ±20000Pa

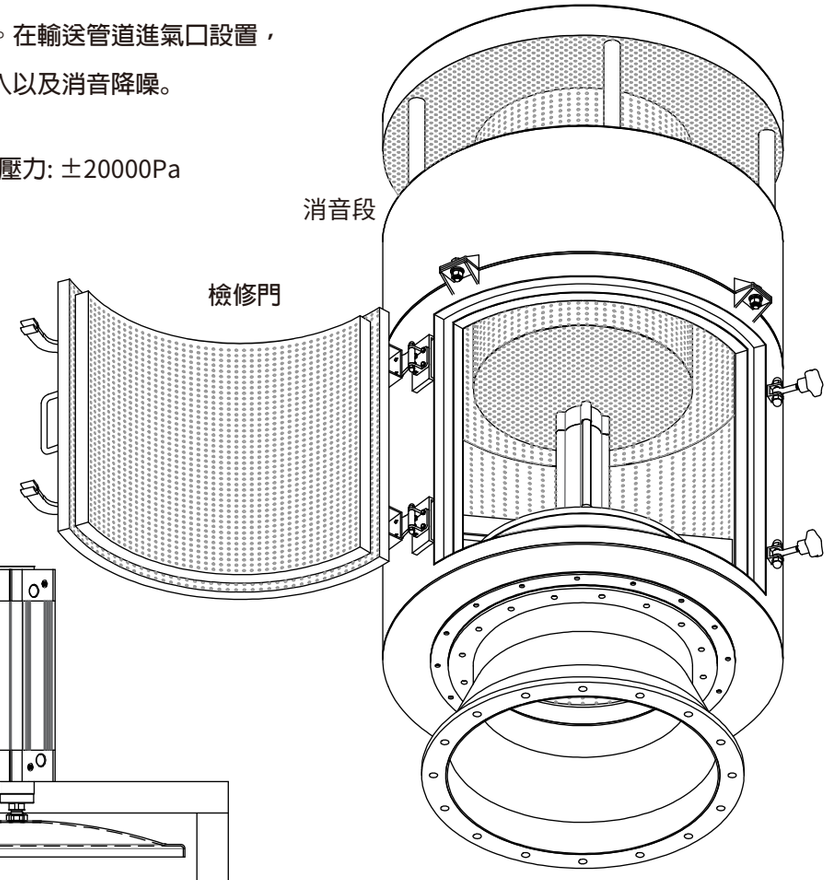

閥門主要結合消音器和進氣閥門兩個部件

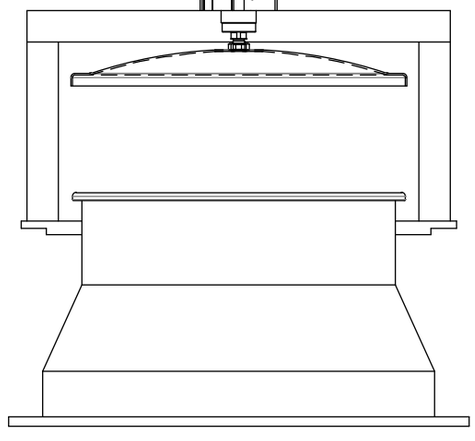

進氣閥門

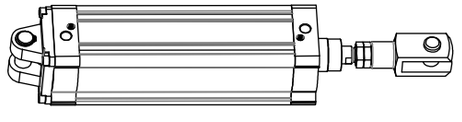

線行程氣缸

GATE DAMPER

閘閥

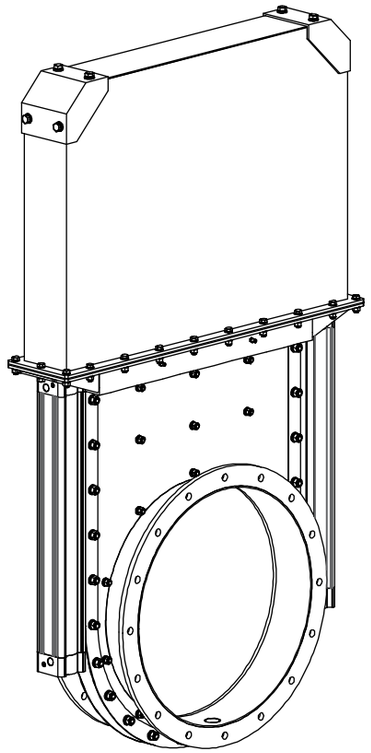

產品說明
PRODUCT DESCRIPTION

主要用於生物醫藥、垃圾分類高速輸送系統

產品編號	直徑D(mm)	高度(mm)	閥體厚度(mm)	葉片厚度(mm)	調節形式
ZH-GD-0300-01	D300	300	3.0	8.0	
ZH-GD-0350-02	D350	300	3.0	8.0	
ZH-GD-0400-03	D400	300	3.0	8.0	
ZH-GD-0450-04	D450	300	3.0	8.0	
ZH-GD-0500-05	D500	400	4.0	10.0	
ZH-GD-0550-06	D550	400	4.0	10.0	氣動
ZH-GD-0600-07	D600	400	4.0	10.0	
ZH-GD-0650-08	D650	400	4.0	10.0	
ZH-GD-0700-09	D700	400	4.0	10.0	
ZH-GD-0750-10	D750	400	4.0	10.0	
ZH-GD-0800-11	D800	400	4.0	10.0	
ZH-GD-FREE			FREE		

閘閥

該閥門主要用於生物醫藥、垃圾分
類高速輸送系統。

- 設計壓力: ±20000Pa
- 閘閥通過兩台線行程氣缸驅動，
  建議垂直安裝，此閥門可配合三
  通作切換通道用

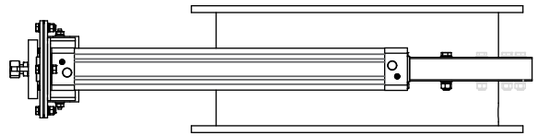

兩側氣缸共用一套控制系統

閥體上側設置密封箱體

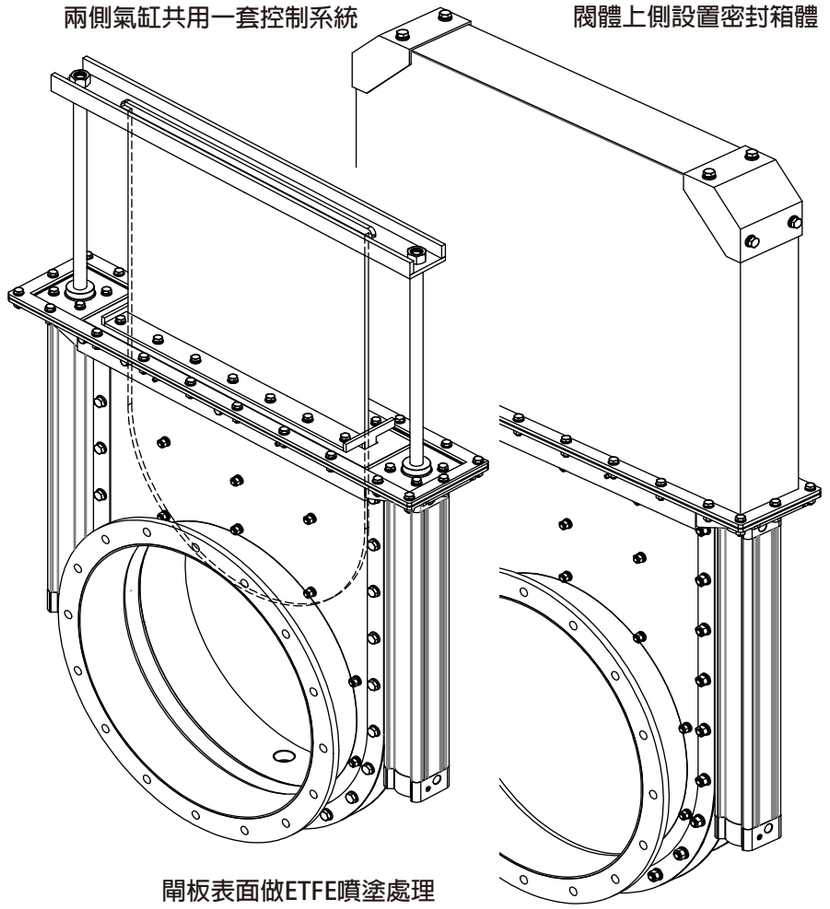

閘板表面做ETFE噴塗處理

AIR-SUPPLY REGULATING DAMPER

補風調節閥

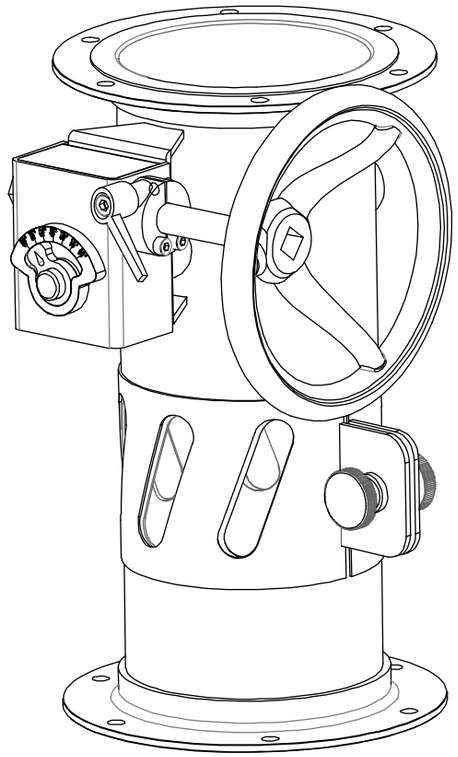

產品說明
PRODUCT DESCRIPTION

主要用於化工、糧食機械輸送系統

產品編號	直徑(mm)	高度(mm)	閥體厚度(mm)	葉片厚度(mm)	軸徑(mm)	調節形式
ZH-ARD-0050-01	D50	250	1.0	1.5	D12	蝸輪蝸桿
ZH-ARD-0080-02	D80	250	1.0	1.5	D12	
ZH-ARD-0100-03	D100	250	1.2	2.0	D12	
ZH-ARD-0150-04	D150	300	1.2	2.0	D12	
ZH-ARD-0200-05	D200	300	1.2	2.5	D12	
ZH-ARD-0250-06	D250	500	1.2	2.5	D12	
ZH-ARD-0300-07	D300	500	1.2	2.5	D12	
ZH-ARD-FREE			FREE			

補風調節閥

該閥門主要用於化工、糧食機械輸送系統。

- 設計壓力: ±2000Pa
- 由補風口和調節蝶閥組成

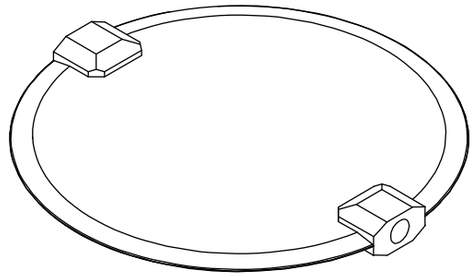

EEPDM全包覆葉片

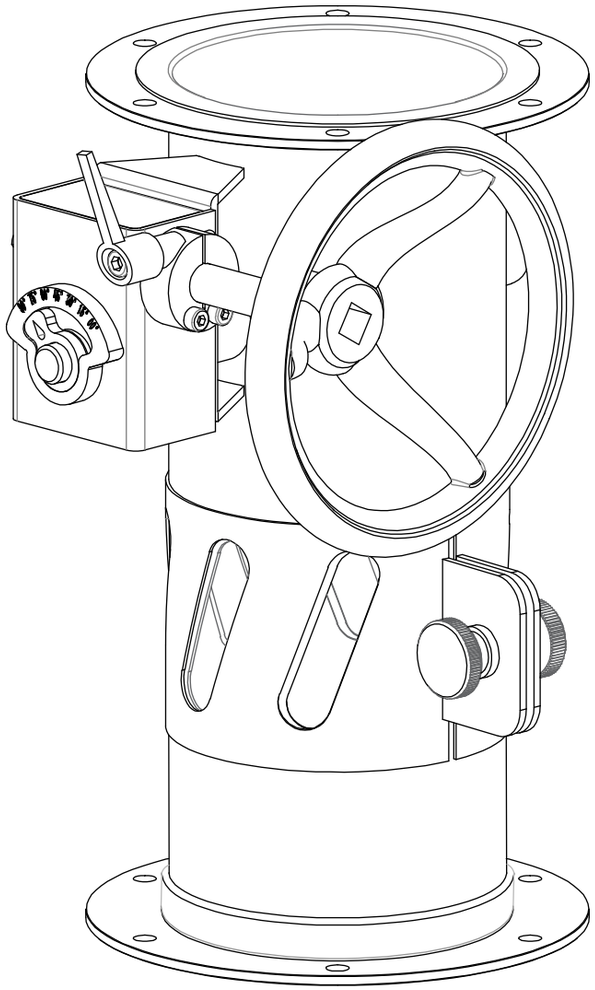

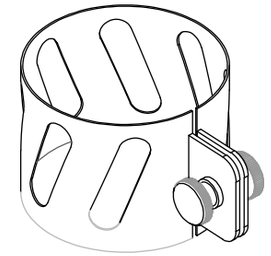

旋轉調節抱箍

通過調節旋轉抱箍與閥體風口重疊角度改變補風口徑

調節密閉風閥可在關閉通道後減小壓力損耗

RECTANGULAR SAFETY AIRTIGHT DAMPER

方形安全密閉閥

產品說明
PRODUCT DESCRIPTION

主要用於生物醫藥排氣系統

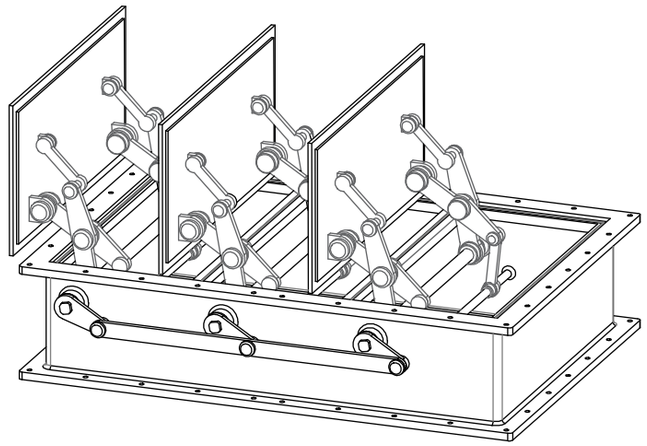

產品編號	尺寸A(mm)	尺寸B(mm)	高度(mm)	阀体厚度(mm)	葉片厚度(mm)	軸徑(mm)	調節形式
ZH-RSAD-0300*0300-01	300	300	250	2.5	2.0	D18	蝸輪蝸桿 氣動 電動
ZH-RSAD-0350*0350-02	350	350	250	2.5	2.0	D18	
ZH-RSAD-0400*0400-03	400	400	250	2.5	2.0	D18	
ZH-RSAD-0450*0450-04	450	450	250	2.5	2.0	D18	
ZH-RSAD-0500*0500-05	500	500	250	2.5	2.0	D18	
ZH-RSAD-0550*0550-06	550	550	250	2.5	2.0	D18	
ZH-RSAD-0600*0600-07	600	600	250	2.5	2.0	D18	
ZH-RSAD-0650*0650-08	650	650	250	2.5	2.0	D18	
ZH-RSAD-0700*0700-09	700	700	250	2.5	2.0	D18	
ZH-RSAD-0750*0750-10	750	750	250	2.5	2.0	D18	
ZH-RSAD-0800*0800-11	800	800	250	2.5	2.0	D18	
ZH-RSAD-FREE				FREE			

方形安全密閉閥

該閥門主要用於生物醫藥排氣系統，閥門為多連桿結構。

- 設計壓力: ±4000Pa

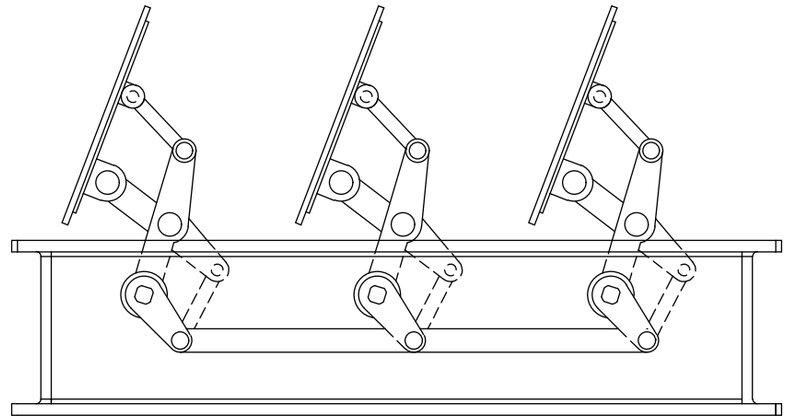

葉片正面受壓後壓力越大，密封性能越好

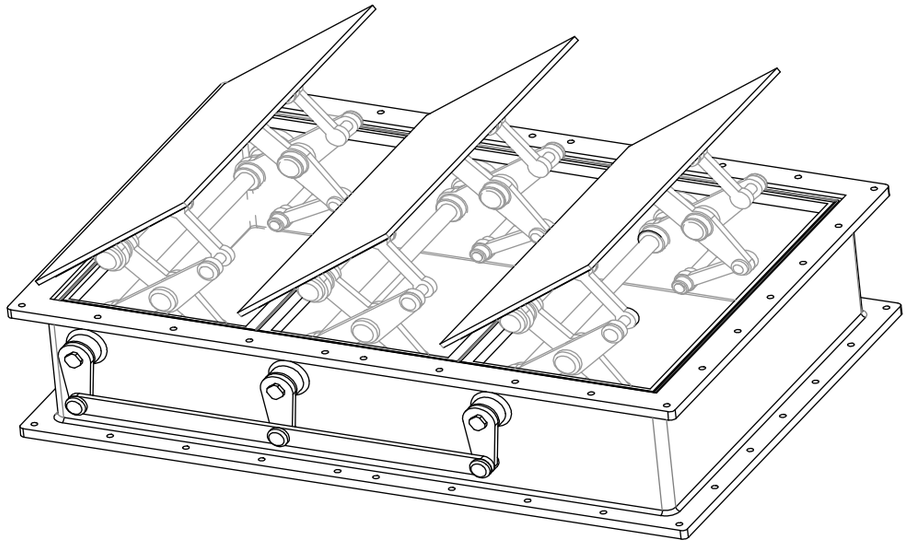

多連桿結構，獲得壓入式的擠壓效果以達到密閉的目的



HIGH TEMPERATURE DAMPER

高溫閥

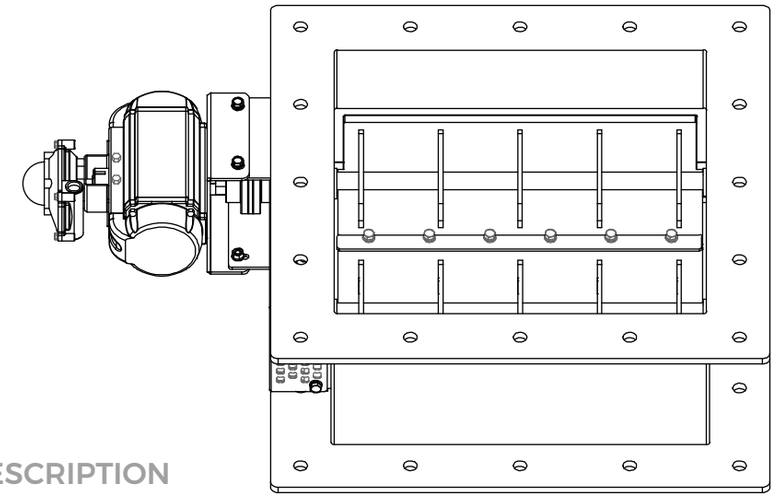

產品說明
PRODUCT DESCRIPTION

主要用於有機廢氣焚燒系統或其他脫硫脫硝等高溫區域

產品編號	尺寸A(mm)	尺寸B(mm)	高度(mm)	閥體厚度(mm)	葉片厚度(mm)	軸徑(mm)	調節形式
ZH-HTD-0300*0300-01	300	300	250	4.0	6.0	D30	
ZH-HTD-0350*0350-02	350	350	250	4.0	6.0	D30	
ZH-HTD-0400*0400-03	400	400	250	4.0	6.0	D30	
ZH-HTD-0450*0450-04	450	450	250	4.0	6.0	D30	
ZH-HTD-0500*0500-05	500	500	250	4.0	6.0	D50	
ZH-HTD-0550*0550-06	550	550	250	6.0	8.0	D50	氣動
ZH-HTD-0600*0600-07	600	600	250	6.0	8.0	D50	
ZH-HTD-0650*0650-08	650	650	250	6.0	8.0	D50	
ZH-HTD-0700*0700-09	700	700	250	6.0	8.0	D50	
ZH-HTD-0750*0750-10	750	750	250	6.0	8.0	D50	
ZH-HTD-0800*0800-11	800	800	250	6.0	8.0	D50	
ZH-HTD-FREE				FREE			

高溫閥

該閥門主要用於有機廢氣焚燒系統或其他脫硫脫硝等高溫區域，以陶瓷纖維盤根作為密封元件。

- 工作溫度：≤500℃
- 設計壓力: ±6000Pa

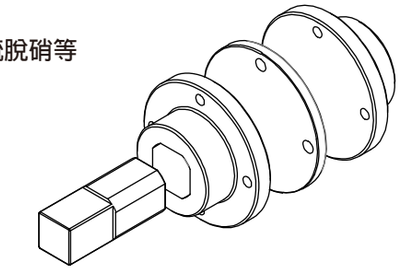

隔熱聯軸結構

金屬防護網

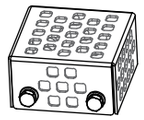



耐高溫軸套

葉片與葉片之間
採用金屬板搭扣
方式減小洩漏

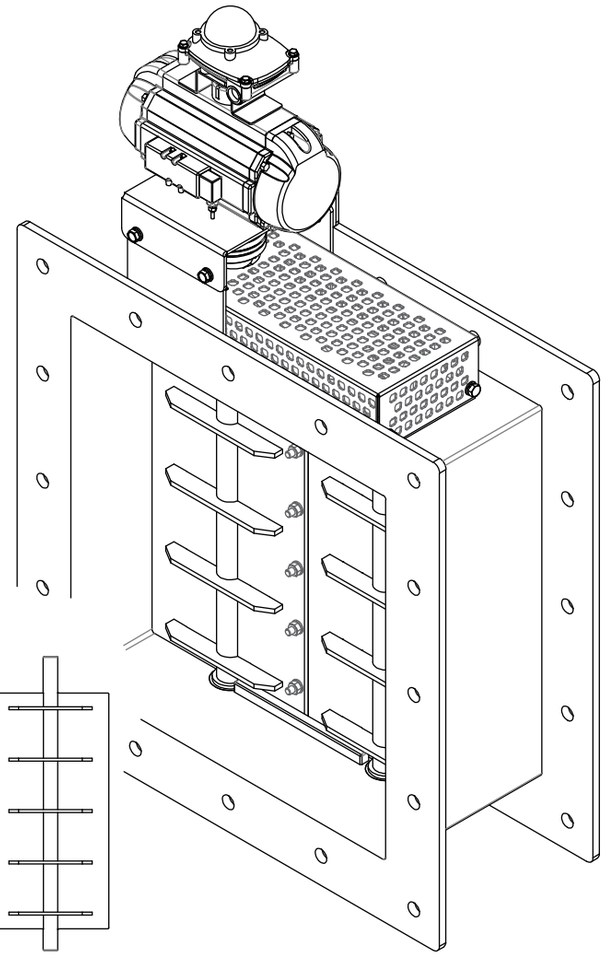

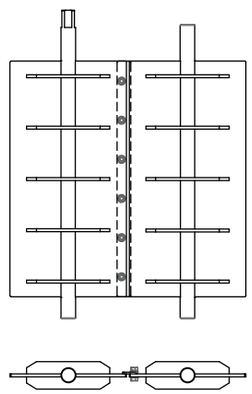

THREE-WAY SWITCHING DAMPER

三通切換閥

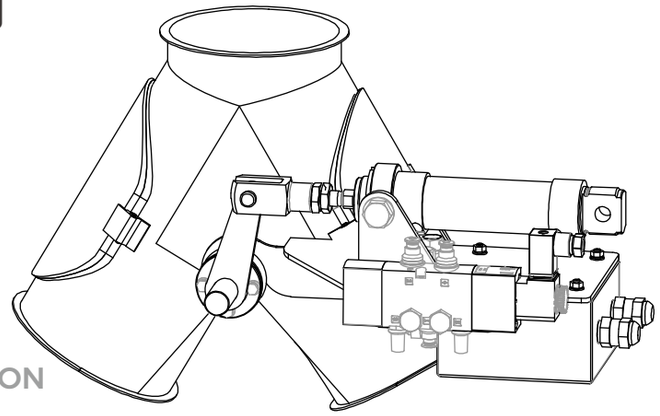

產品說明
PRODUCT DESCRIPTION

該閥門主要用於化工、糧食機械輸送系統

產品編號	直徑D(mm)	直徑D1(mm)	直徑D2(mm)	閥體厚度(mm)	葉片厚度(mm)	軸徑(mm)	調節形式
ZH-TSD-0100-01	D100	D100	D100	1.2	3.0	D18	氣動
ZH-TSD-0150-02	D150	D150	D150	1.2	3.0	D18	
ZH-TSD-0200-03	D200	D200	D200	1.2	3.0	D18	
ZH-TSD-0250-04	D250	D250	D250	1.2	3.0	D18	
ZH-TSD-0300-05	D300	D300	D300	1.2	3.0	D30	
ZH-TSD-0350-06	D350	D350	D350	2.0	4.0	D25	
ZH-TSD-0400-07	D400	D400	D400	2.0	4.0	D25	
ZH-TSD-0450-08	D450	D450	D450	2.0	4.0	D25	
ZH-TSD-0500-09	D500	D500	D500	2.0	4.0	D25	
ZH-TSD-0550-10	D550	D550	D550	2.0	4.0	D25	
ZH-TSD-0600-11	D600	D600	D600	2.0	4.0	D30	
ZH-TSD-0650-12	D650	D650	D650	2.5	6.0	D30	
ZH-TSD-0700-13	D700	D700	D700	2.5	6.0	D30	
ZH-TSD-FREE				FREE			

三通切換閥

該閥門主要用於化工、糧食機械輸送系統。

- 設計壓力: ±2000Pa
- 主要用於輸送支路切換，兩路支管夾角角度可根據需要定製加工

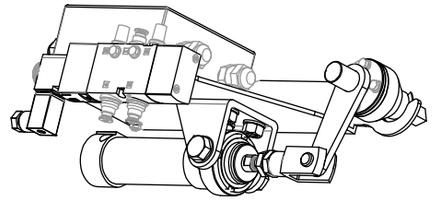

執行機構組件

檢修口

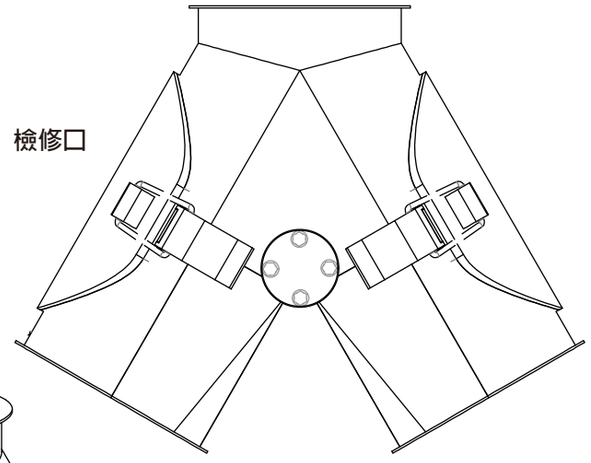

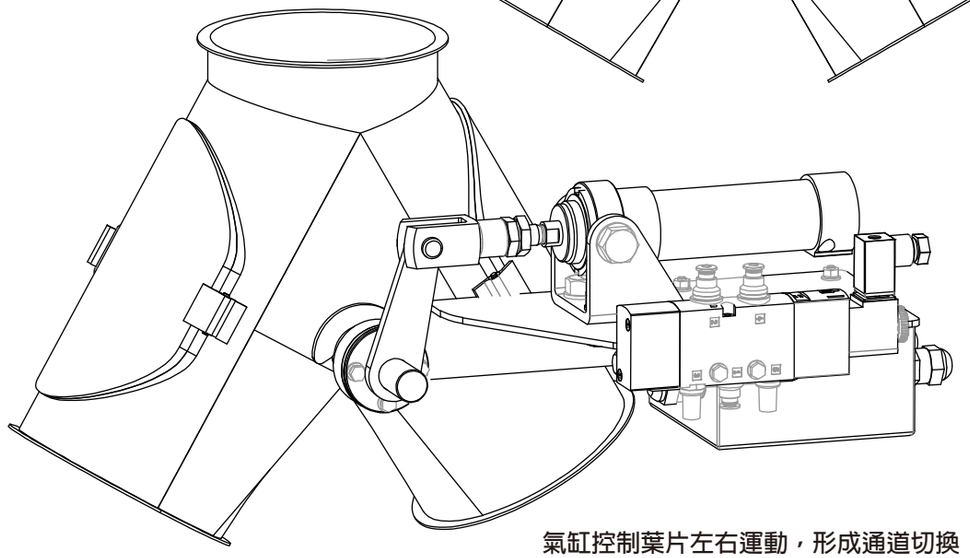

氣缸控制葉片左右運動，形成通道切換

ROUND MULTI-BLADE REGULATING DAMPER
圓形多葉調節閥

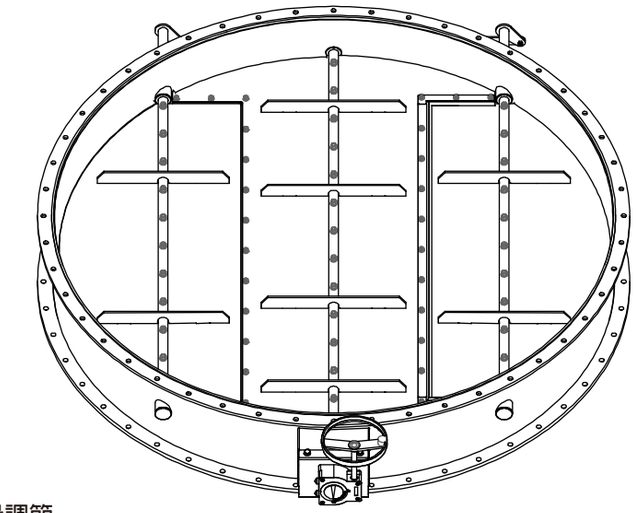

產品說明
PRODUCT DESCRIPTION

主要用於空調機組通風排氣系統風量調節

此類閥門由於運動過程中壓力波動大，故不建議用於工

藝排氣系統

產品編號	直徑(mm)	高度(mm)	閥體厚度(mm)	葉片厚度(mm)	軸徑(mm)	調節形式
ZH-RMBD-1500-01	D1500	300	4.0	4.0	D30	蝸輪蝸桿 氣動 電動
ZH-RMBD-1600-02	D1600	300	4.0	4.0	D30	
ZH-RMBD-1700-03	D1700	300	4.0	4.0	D30	
ZH-RMBD-1800-04	D1800	300	4.0	4.0	D30	
ZH-RMBD-1900-05	D1900	300	4.0	4.0	D30	
ZH-RMBD-2000-06	D2000	300	4.0	4.0	D30	
ZH-RMBD-2200-07	D2200	300	4.0	6.0	D30	
ZH-RMBD-2500-08	D2500	300	4.0	6.0	D30	
ZH-RMBD-3000-09	D3000	300	4.0	6.0	D30	
ZH-RMBD-FREE			FREE			

圓形多葉調節閥

該閥門主要用於空調機組通風排氣系統風量調節，類似於方形多葉調節閥。此類閥門由於運動過程中壓力波動較大，故不建議用於工藝排氣系統。

- 設計壓力: ±6000Pa
- 2000Pa最大允許洩漏量：92L/S/㎡

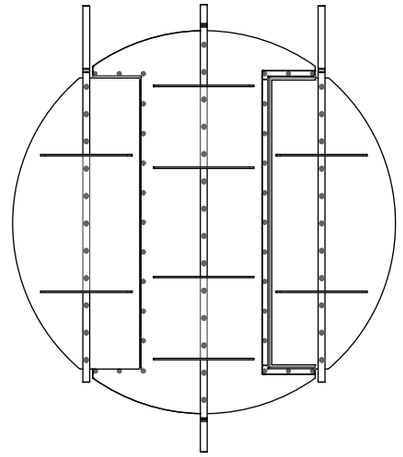

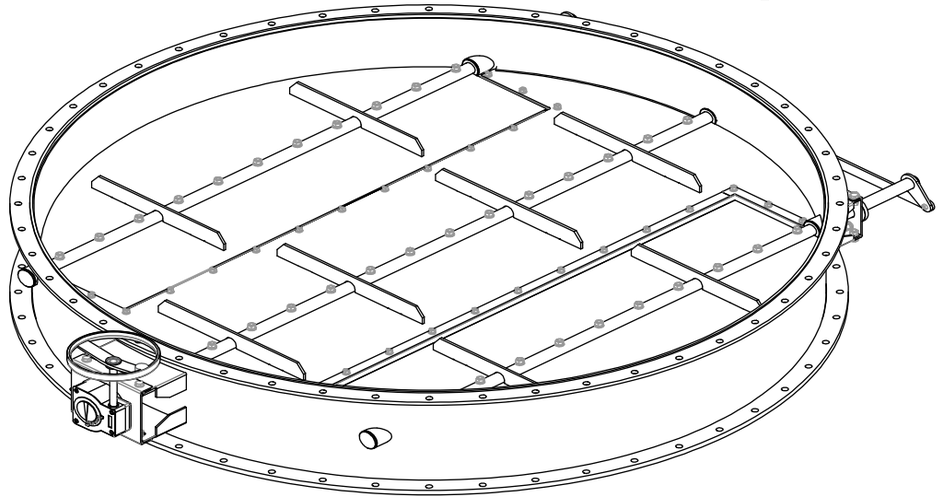

葉片數量可根據口徑選擇

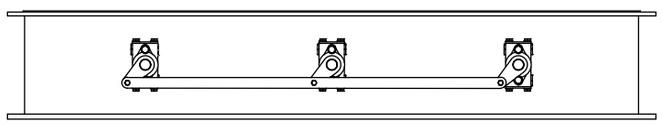

開關型閥門選用百葉聯動

調節型閥門選用八字對開聯動

HIGH TEMPERATURE DOUBLE-LAYER DAMPER

高溫雙層閥

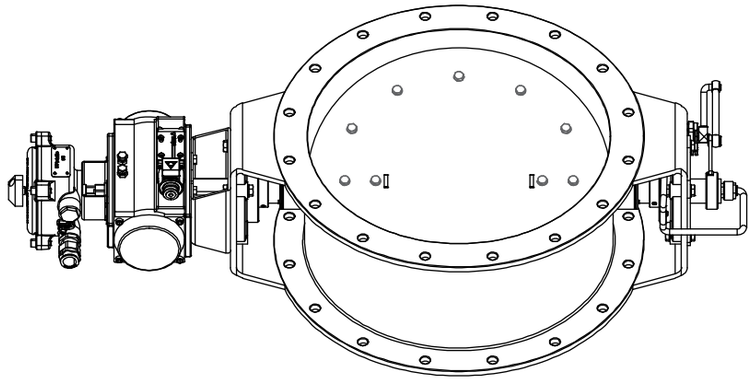

產品說明
PRODUCT DESCRIPTION

主要用於半導體、液晶面板、化工等行

業TO/RTO排氣系統

產品編號	直徑(mm)	閥體厚度(mm)	葉片厚度(mm)	軸徑(mm)	調節形式
ZH-HTDLD-0300-01	D300	3.0	10.0	D30	
ZH-HTDLD-0350-02	D350	3.0	10.0	D30	
ZH-HTDLD-0400-03	D400	3.0	10.0	D30	
ZH-HTDLD-0450-04	D450	3.0	10.0	D30	
ZH-HTDLD-0500-05	D500	4.0	12.0	D40	
ZH-HTDLD-0550-06	D550	4.0	12.0	D40	氣動
ZH-HTDLD-0600-07	D600	4.0	12.0	D40	
ZH-HTDLD-0650-08	D650	4.0	12.0	D40	
ZH-HTDLD-0700-09	D700	4.0	12.0	D40	
ZH-HTDLD-0750-10	D750	4.0	12.0	D40	
ZH-HTDLD-0800-11	D800	4.0	12.0	D40	
ZH-HTDLD-FREE			FREE		

高溫雙層閥

該閥門主要用於半導體、液晶面板、化工等

行業TO/RTO排氣系統管道切換，閥門結構可

設計成單閥或三通閥兩種結構。

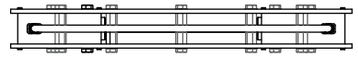

- 工作溫度：400℃
- 設計壓力: ±6000Pa

閥體內側不使用擋條結構

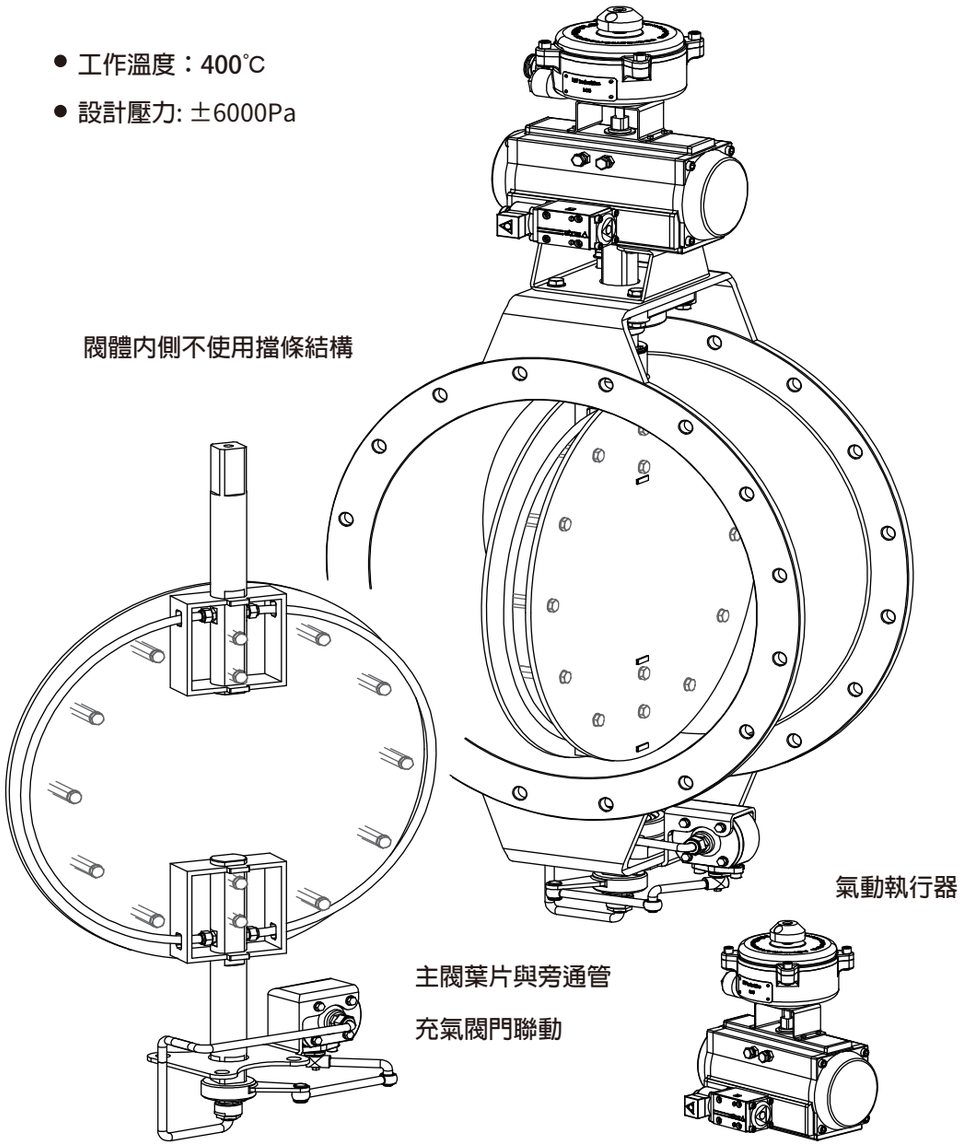

氣動執行器

主閥葉片與旁通管

充氣閥門聯動

ROUND EXPANSION DAMPER
圓形膨脹閥

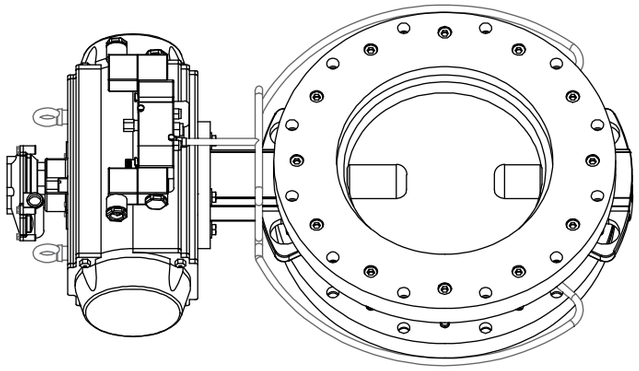

產品說明
PRODUCT DESCRIPTION

主要用於半導體、液晶面板、化工等行業低
真空管路系統

產品編號	直徑(mm)	閥體厚度(mm)	葉片厚度(mm)	軸徑(mm)	調節形式
ZH-RED-0050-01	D50	6.0	6.0	D16	
ZH-RED-0065-02	D65	6.0	6.0	D16	
ZH-RED-0080-03	D80	6.0	6.0	D16	
ZH-RED-0100-04	D100	6.0	6.0	D16	
ZH-RED-0125-05	D125	8.0	8.0	D20	
ZH-RED-0150-06	D150	8.0	8.0	D20	氣動
ZH-RED-0200-07	D200	8.0	10.0	D25	
ZH-RED-0250-08	D250	8.0	10.0	D30	
ZH-RED-0300-09	D300	8.0	10.0	D30	
ZH-RED-0350-10	D350	8.0	10.0	D30	
ZH-RED-0400-11	D400	8.0	10.0	D30	
ZH-RED-FREE			FREE		

圓形膨脹閥

該閥門主要用於半導體、液晶面板、化工等行業低真空管路系統通斷，閥門結構為氣囊充氣膨脹密封。

- 設計壓力: ±10000Pa
- 環形氣囊充氣密封，提高閥板密封性

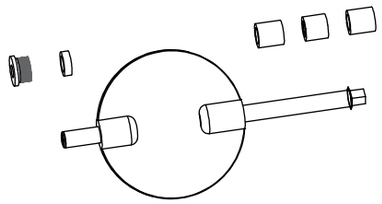

軸套與閥桿之間密封結構

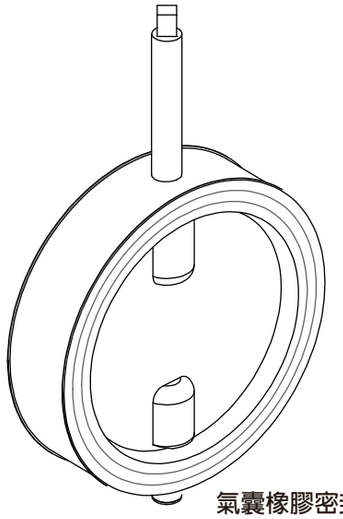

氣囊橡膠密封件
鑲嵌在閥體內

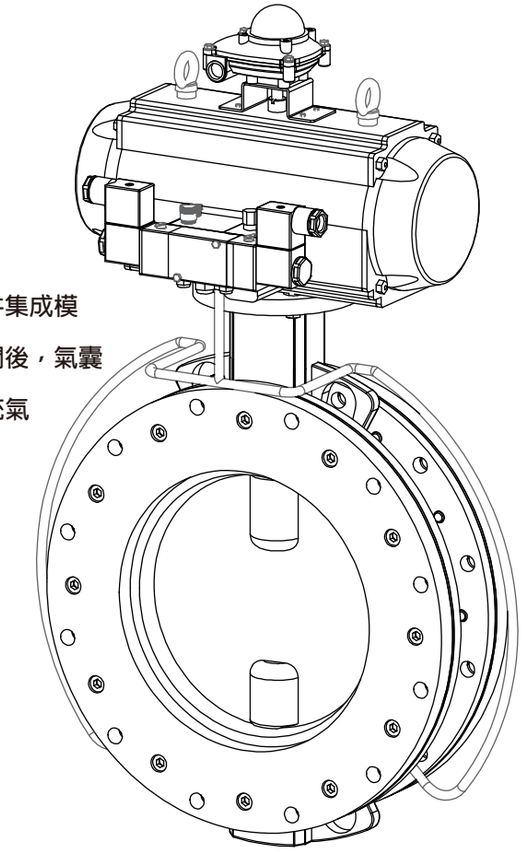

採用氣動元件集成模塊，葉片關閉後，氣囊延時2-10秒充氣

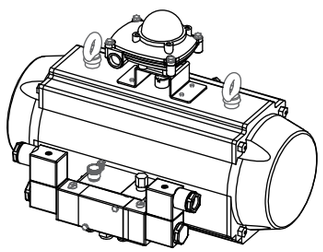

氣動執行器

RECTANGULAR EXPANSION DAMPER
方形膨脹閥

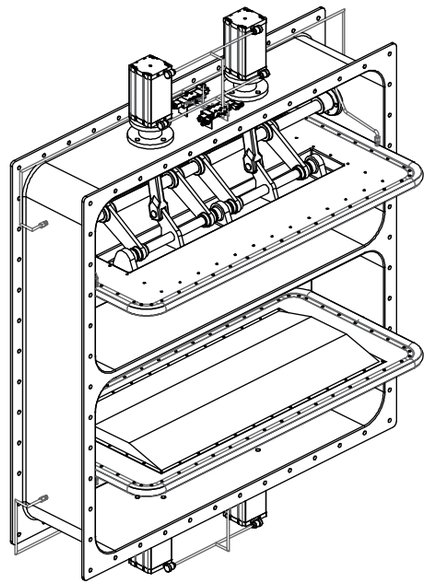

產品說明
PRODUCT DESCRIPTION

主要用於化工行業低真空管路系統

產品編號	尺寸A(mm)	尺寸B(mm)	高度(mm)	閥體厚度(mm)	葉片厚度(mm)	軸徑(mm)	調節形式
ZH-SED-0300*0300-01	300	300	400	4.0	8.0	D30	
ZH-SED-0400*0400-02	400	400	400	4.0	8.0	D30	
ZH-SED-0500*0500-03	500	500	400	4.0	8.0	D30	
ZH-SED-0600*0600-04	600	600	400	4.0	8.0	D30	
ZH-SED-0700*0700-05	700	700	400	5.0	10.0	D40	
ZH-SED-0800*0800-06	800	800	400	5.0	10.0	D40	
ZH-SED-0900*0900-07	900	900	400	5.0	10.0	D40	
ZH-SED-1000*1000-08	1000	1000	400	5.0	10.0	D40	
ZH-SED-1100*1100-09	1100	1100	400	6.0	12.0	D50	
ZH-SED-1200*1200-10	1200	1200	400	6.0	12.0	D50	
ZH-SED-1300*1300-11	1300	1300	400	6.0	12.0	D50	
ZH-SED-1400*1000-12	1400	1400	400	6.0	12.0	D50	氣動
ZH-SED-1500*1500-13	1500	1500	400	6.0	12.0	D50	
ZH-SED-1600*1600-14	1600	1600	400	6.0	12.0	D50	
ZH-SED-1700*1700-15	1700	1700	400	6.0	12.0	D50	
ZH-SED-1800*1800-16	1800	1800	400	6.0	12.0	D50	
ZH-SED-1900*1900-17	1900	1900	400	6.0	12.0	D50	
ZH-SED-2000*2000-18	2000	2000	400	6.0	12.0	D50	
ZH-SED-2200*2200-19	2200	2200	400	8.0	14.0	D60	
ZH-SED-2500*2500-20	2500	2500	400	8.0	14.0	D60	
ZH-SED-3000*3000-21	3000	3000	400	8.0	14.0	D60	
ZH-SED-FREE				FREE			

方形膨脹閥

該閥門主要用於化工行業低真空管路系統通斷，閥門結構可根據閥門口徑大小，設計成單區、雙區或四區結構。

- 設計壓力: ±10000Pa
- 葉片依靠四周環形氣囊充氣密封

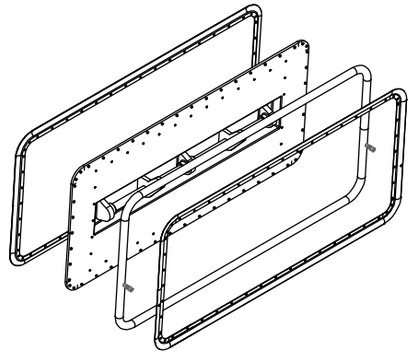

環形空心氣囊通過弧形鎖扣對夾固定在鋁葉片四周

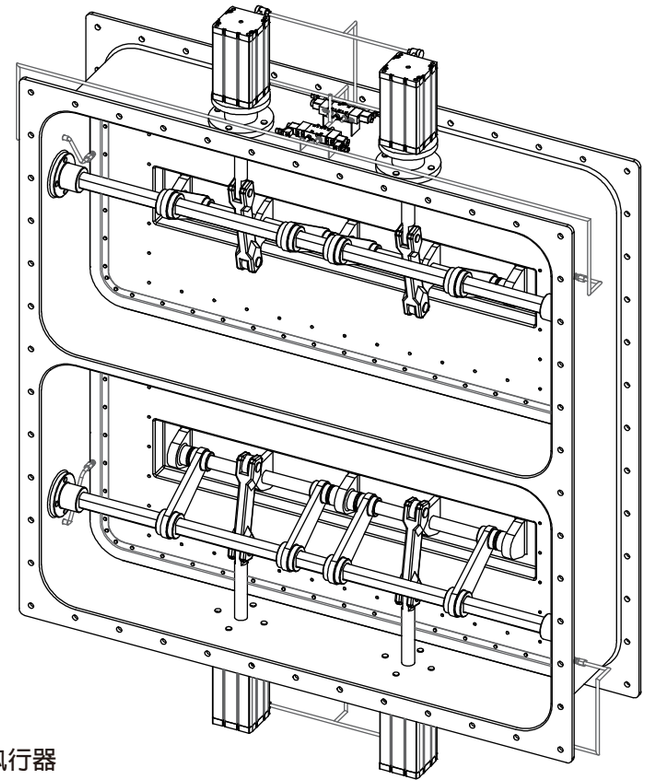

通過電磁閥輸入信號延時控制環形空心氣囊充氣和洩氣

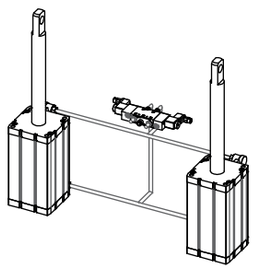

線行程執行器

BACK PRESSURE AIRTIGHT DAMPER
後壓式密閉閥

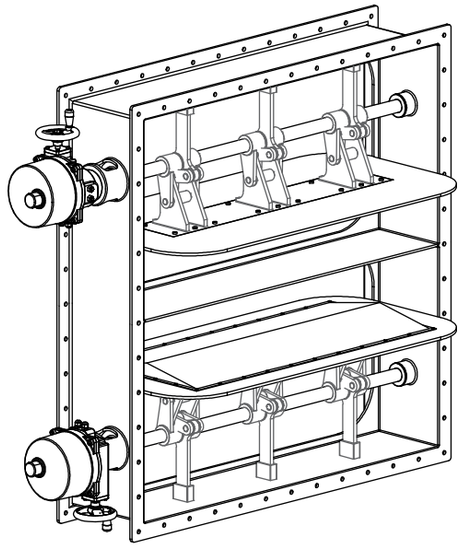

產品說明
PRODUCT DESCRIPTION

主要用於化工行業低真空管路系統

產品編號	尺寸A(mm)	尺寸B(mm)	高度(mm)	閥體厚度(mm)	葉片厚度(mm)	軸徑(mm)	調節形式
ZH-BPTAD-0300*0300-01	300	300	400	4.0	8.0	D30	電動 氣動
ZH-BPTAD-0400*0400-02	400	400	400	4.0	8.0	D30	
ZH-BPTAD-0500*0500-03	500	500	400	4.0	8.0	D30	
ZH-BPTAD-0600*0600-04	600	600	400	4.0	8.0	D30	
ZH-BPTAD-0700*0700-05	700	700	400	5.0	10.0	D40	
ZH-BPTAD-0800*0800-06	800	800	400	5.0	10.0	D40	
ZH-BPTAD-0900*0900-07	900	900	400	5.0	10.0	D40	
ZH-BPTAD-1000*1000-08	1000	1000	400	5.0	10.0	D40	
ZH-BPTAD-1100*1100-09	1100	1100	400	6.0	12.0	D50	
ZH-BPTAD-1200*1200-10	1200	1200	400	6.0	12.0	D50	
ZH-BPTAD-1300*1300-11	1300	1300	400	6.0	12.0	D50	
ZH-BPTAD-1400*1000-12	1400	1400	400	6.0	12.0	D50	
ZH-BPTAD-1500*1500-13	1500	1500	400	6.0	12.0	D50	
ZH-BPTAD-1600*1600-14	1600	1600	400	6.0	12.0	D50	
ZH-BPTAD-1700*1700-15	1700	1700	400	6.0	12.0	D50	
ZH-BPTAD-1800*1800-16	1800	1800	400	6.0	12.0	D50	
ZH-BPTAD-1900*1900-17	1900	1900	400	6.0	12.0	D50	
ZH-BPTAD-2000*2000-18	2000	2000	400	6.0	12.0	D50	
ZH-BPTAD-2200*2200-19	2200	2200	400	8.0	14.0	D60	
ZH-BPTAD-2500*2500-20	2500	2500	400	8.0	14.0	D60	
ZH-BPTAD-3000*3000-21	3000	3000	400	8.0	14.0	D60	
ZH-BPTAD-FREE			FREE				

後壓式密閉閥

該閥門主要用於化工行業低真空管路系統通斷，閥門結構可根據閥門口徑大小，設計成單區、雙區或四區結構。

- 設計壓力: ±10000Pa
- 採用多連桿水閥的結構形式以達到氣密的效果

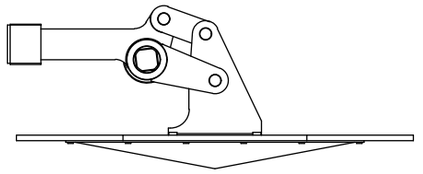

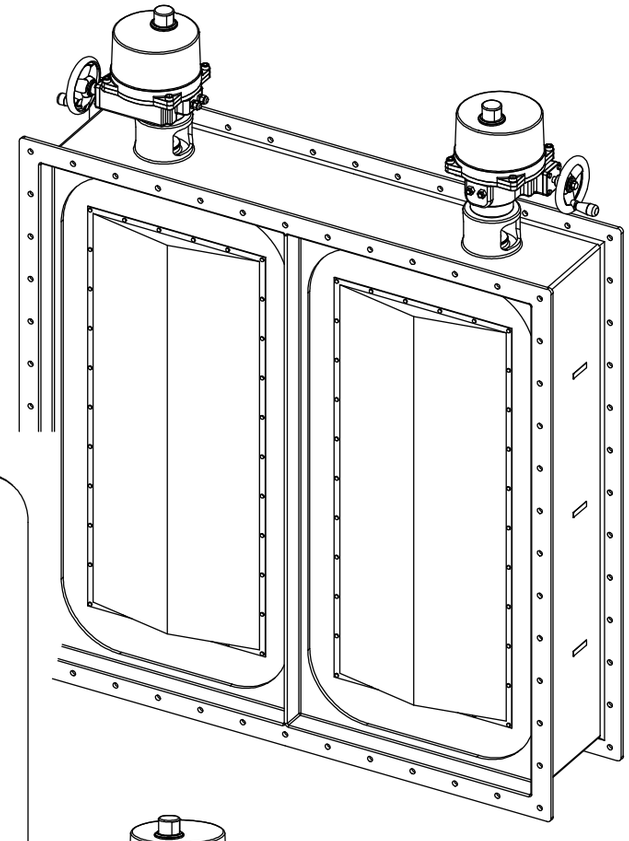

多連桿結構，獲得推入式的擠壓效果以達到密閉的目的

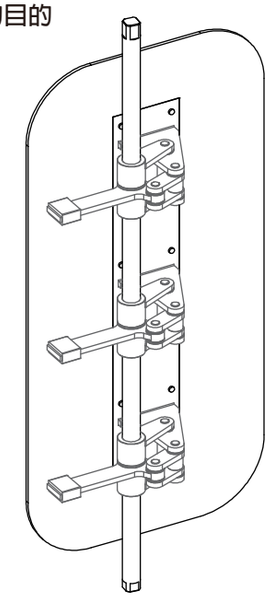

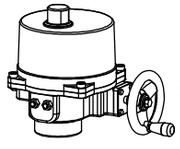

電動執行器

VARIABLE AIR VOLUME DAMPER

VAV變風量閥

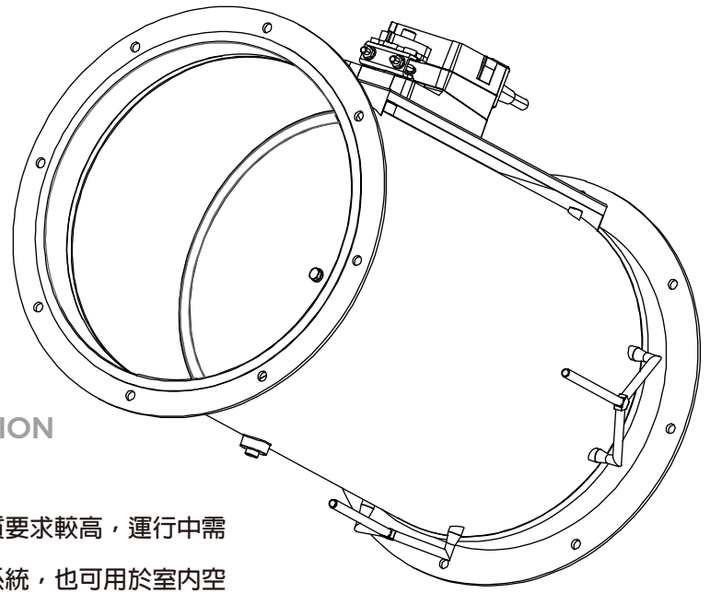

產品說明
PRODUCT DESCRIPTION

主要用於各類建築中對空氣品質要求較高，運行中需要調節、精確控制風量的通風系統，也可用於室內空氣靜壓或支風管靜壓調節、控制全空氣空調系統。

產品編號	直徑(mm)	閥體厚度(mm)	葉片厚度(mm)	軸徑(mm)	調節形式
ZH-VAVD-0100-01	D100	1.2	2.0	D12	電動
ZH-VAVD-0125-02	D125	1.2	2.0	D12	
ZH-VAVD-0150-03	D150	1.2	2.0	D12	
ZH-VAVD-0200-04	D200	1.2	2.0	D12	
ZH-VAVD-0250-05	D250	1.2	2.0	D12	
ZH-VAVD-0300-06	D300	1.2	2.0	D12	
ZH-VAVD-0350-07	D350	2.0	2.5	D18	
ZH-VAVD-0400-08	D400	2.0	2.5	D18	
ZH-VAVD-FREE	FREE				

VAV變風量閥

該閥門主要用於寫字樓、賓館、圖書館、體育館、醫院、實驗室、淨化廠房等對空氣品質要求較高，運行中需要調節、精確控制風量的通風系統，也可用於室內空氣靜壓或支風管靜壓調節、控制全空氣空調系統。

- 工作溫度：0-50˚C
- 壓差範圍：20-1000Pa
- 風量調節比約：4.8:1

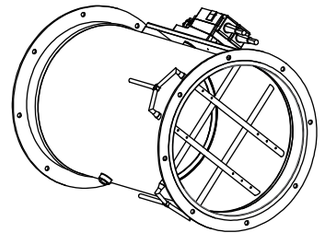

氣流先流經壓管，再流經調節葉片

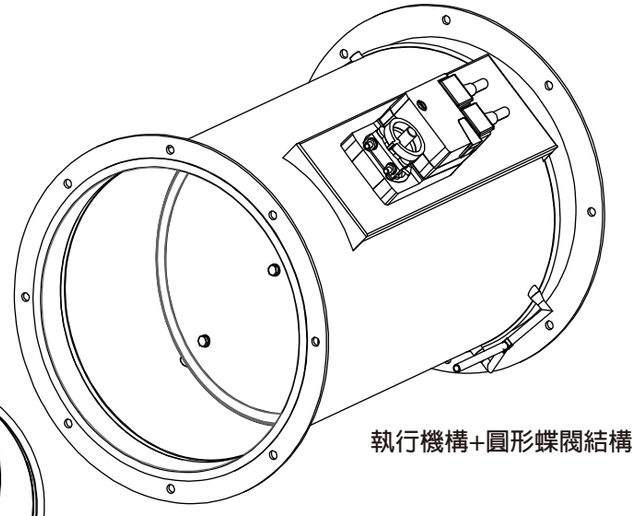

執行機構+圓形蝶閥結構

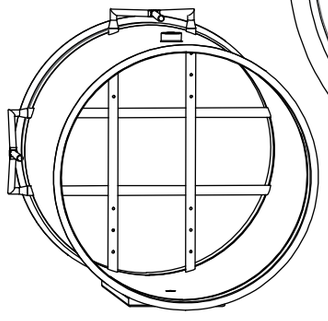

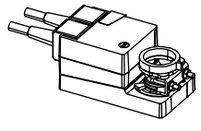

電動執行機構

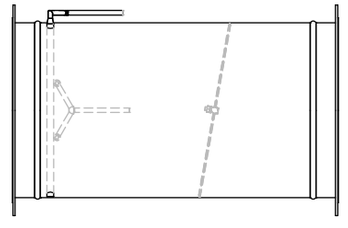

→

氣流方向

CONSTANT AIR VOLUME DAMPER

CAV定風量閥

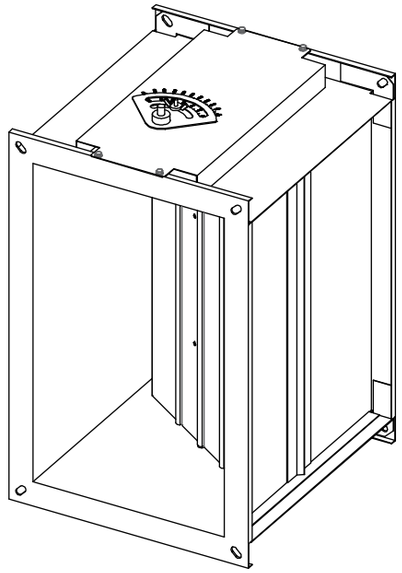

產品說明
PRODUCT DESCRIPTION

主要用於各類建築中部分甚至全部的通風系統支路，風量在工作過程中處於恆定值狀態，以保證系統的正常運行。精確控制風量。

產品編號	尺寸A(mm)	尺寸B(mm)	閥體厚度(mm)	葉片厚度(mm)	軸徑(mm)	調節形式
ZH-CAVD-0200*0100-01	200	100	2.0	2.0	D18	
ZH-CAVD-0300*0100-02	300	100	2.0	2.0	D18	
ZH-CAVD-0120*0120-03	120	120	2.0	2.0	D18	
ZH-CAVD-0160*0120-04	160	120	2.0	2.0	D18	
ZH-CAVD-0150*0150-05	150	150	2.0	2.0	D18	
ZH-CAVD-0300*0150-06	300	150	2.0	2.0	D18	
ZH-CAVD-0200*0200-07	200	200	2.0	2.0	D18	
ZH-CAVD-0300*0200-08	300	200	2.0	2.0	D18	
ZH-CAVD-0320*0200-09	320	200	2.0	2.0	D18	
ZH-CAVD-0400*0200-10	400	200	2.0	2.0	D18	
ZH-CAVD-0500*0200-11	500	200	2.0	2.0	D18	
ZH-CAVD-0600*0200-12	600	200	2.0	2.0	D18	
ZH-CAVD-0320*0250-13	320	250	2.0	2.0	D18	
ZH-CAVD-0400*0250-14	400	250	2.0	2.0	D18	機械式
ZH-CAVD-0500*0250-15	500	250	2.0	2.0	D18	
ZH-CAVD-0600*0250-16	600	250	2.0	2.0	D18	
ZH-CAVD-0400*0300-17	400	300	2.0	2.0	D18	
ZH-CAVD-0500*0300-18	500	300	2.0	2.0	D18	
ZH-CAVD-0600*0300-19	600	300	2.0	2.0	D18	
ZH-CAVD-0500*0320-20	500	320	2.0	2.0	D18	
ZH-CAVD-0600*0320-21	600	320	2.0	2.0	D18	
ZH-CAVD-0400*0400-22	400	400	2.0	2.0	D18	
ZH-CAVD-0500*0400-23	500	400	2.0	2.0	D18	
ZH-CAVD-0600*0400-24	600	400	2.0	2.0	D18	
ZH-CAVD-0500*0500-25	500	500	2.0	2.0	D18	
ZH-CAVD-0600*0500-26	600	500	2.0	2.0	D18	
ZH-CAVD-0600*0600-27	600	600	2.0	2.0	D18	
ZH-CAVD-0500*0630-28	500	630	2.0	2.0	D18	
ZH-CAVD-0630*0630-29	630	630	2.0	2.0	D18	
ZH-CAVD-FREE			FREE			

CAV定風量閥

該閥門主要用於寫字樓、賓館、圖書館、體育館、醫院、實驗室、淨化廠房等通風系統，讓部分甚至全部的支路風量在工作過程中處於恆定值狀態，以保證系統的正常運行。精確控制風量。

- 工作溫度：-10℃ - 80℃
- 壓差範圍：50-1000Pa

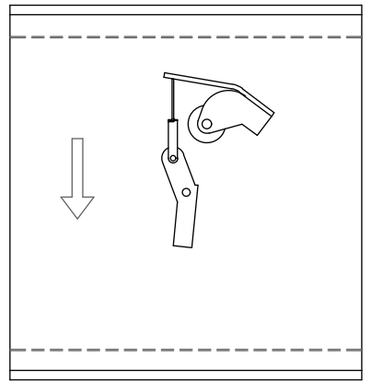

氣流方向

刻度盤，根據實際設定風量，無需現場測量風量

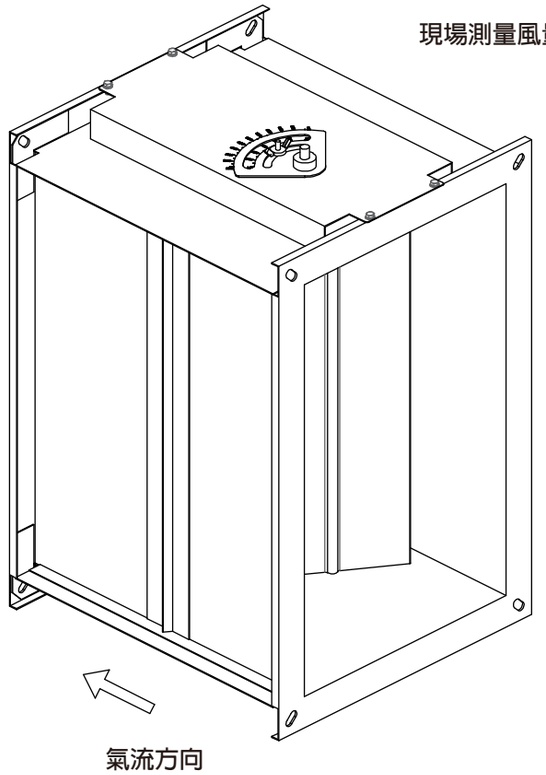

氣流方向

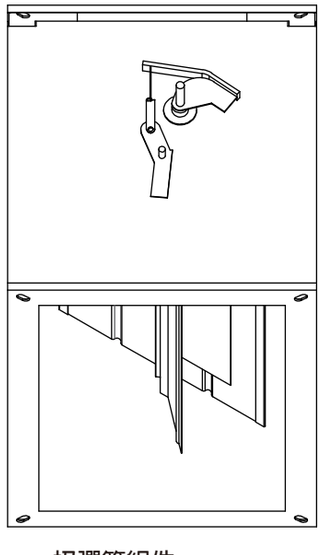

扭彈簧組件

PRESSURE BEARING RECTANGULAR SAFETY AIRTIGHT DAMPER

承壓式方形安全密閉閥

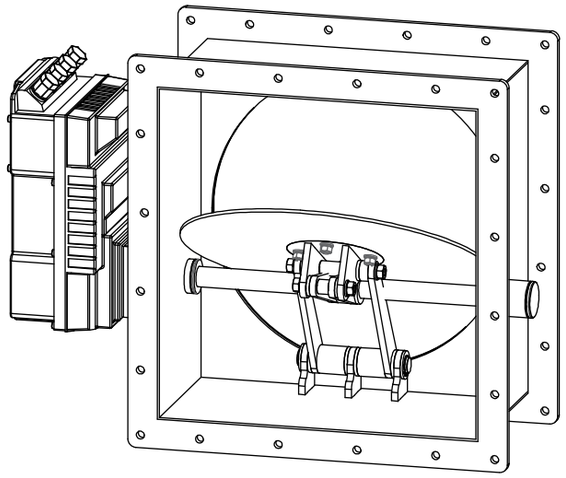

產品說明
PRODUCT DESCRIPTION

主要用於生物醫藥排氣系統

產品編號	尺寸A(mm)	尺寸B(mm)	高度(mm)	閥體厚度(mm)	葉片厚度(mm)	軸徑(mm)	調節形式
ZH-RSAD-0300*0300-01	300	300	250	2.5	4.0	D25	
ZH-RSAD-0350*0350-02	350	350	250	2.5	4.0	D25	
ZH-RSAD-0400*0400-03	400	400	250	2.5	4.0	D25	
ZH-RSAD-0450*0450-04	450	450	250	2.5	4.0	D25	
ZH-RSAD-0500*0500-05	500	500	250	3.0	6.0	D30	蝸輪蝸桿 氣動 電動
ZH-RSAD-0550*0550-06	550	550	250	3.0	6.0	D30	
ZH-RSAD-0600*0600-07	600	600	250	3.0	6.0	D30	
ZH-RSAD-0650*0650-08	650	650	250	3.0	6.0	D30	
ZH-RSAD-0700*0700-09	700	700	250	3.0	6.0	D30	
ZH-RSAD-0750*0750-10	750	750	250	3.0	6.0	D30	
ZH-RSAD-0800*0800-11	800	800	250	3.0	6.0	D30	
ZH-RSAD-FREE				FREE			

承壓式方形安全密閉閥

該閥門主要用於生物醫藥排氣系統，閥門為多連桿結構。

- 設計壓力: ±3000Pa
- 採用多連桿水閥的結構形式
  以達到氣密的效果

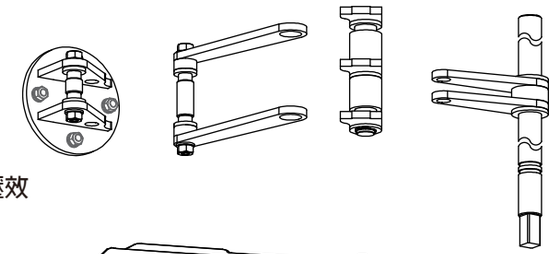

多連桿結構，獲得拉入式的擠壓效果以達到密閉的目的

電動執行器

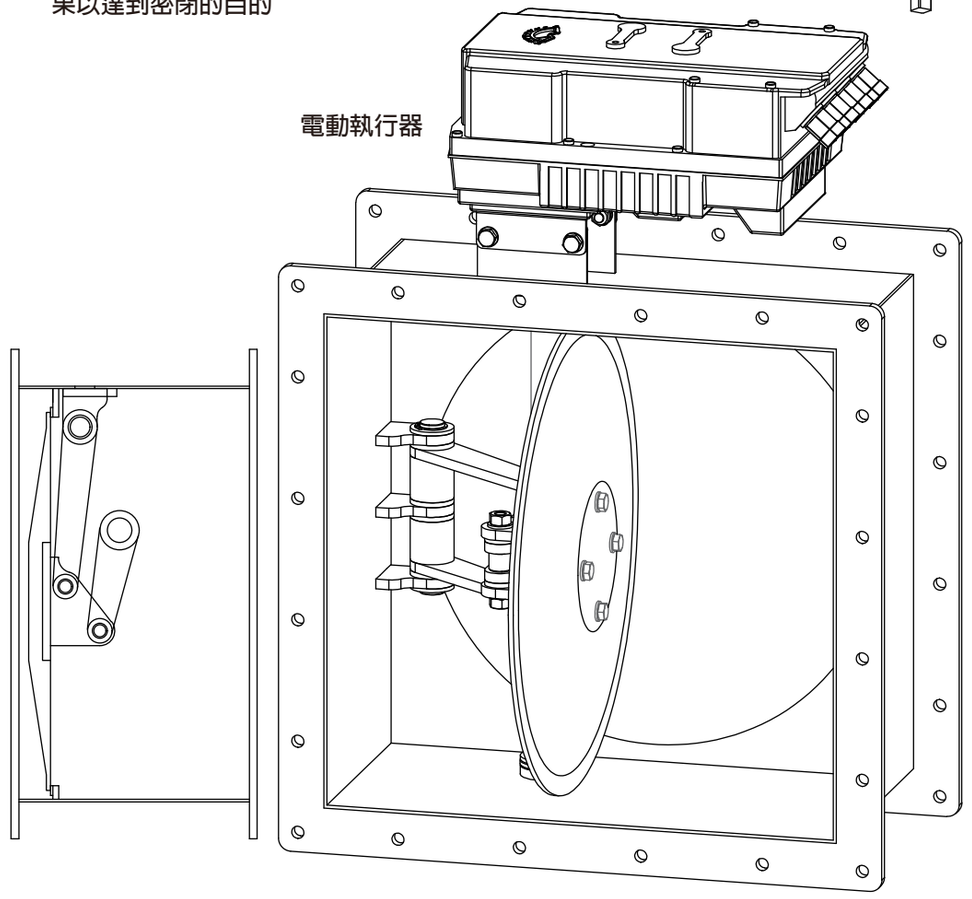

SOCKET AND SPIGOT JOINT ROUND BUTTERFLY DAMPER

承插式圓形蝶閥

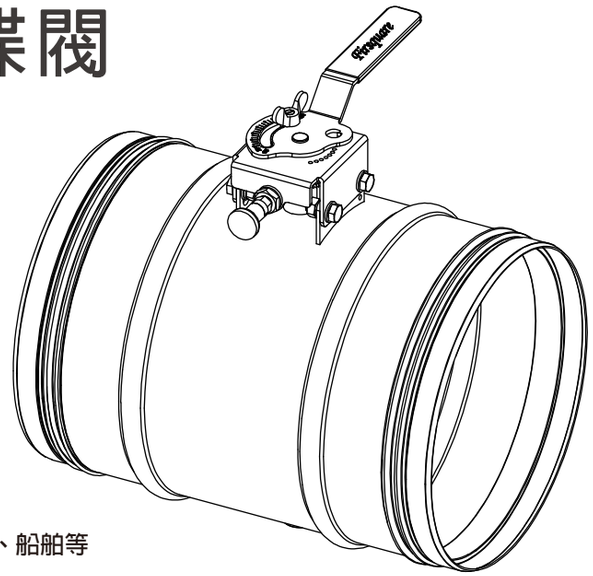

產品說明
PRODUCT DESCRIPTION

主要用於半導體、液晶面板、生物醫藥、船舶等
行業通風排氣系統風量調節

產品編號	直徑(mm)	高度(mm)	閥體厚度(mm)	葉片厚度(mm)	軸徑(mm)	調節形式
ZH-RBD-0100-01	D100	300	1.2	1.2*3	D12	手柄 蝸輪蝸桿 氣動 電動
ZH-RBD-0150-02	D150	300	1.2	1.2*3	D12	
ZH-RBD-0200-03	D200	300	1.2	1.2*3	D12	
ZH-RBD-0250-04	D250	300	1.2	1.2*3	D12	
ZH-RBD-0300-05	D300	300	1.2	1.2*3	D12	
ZH-RBD-0350-06	D350	400	2.0	1.5+1.2+1.5	D25	
ZH-RBD-0400-07	D400	400	2.0	1.5+1.2+1.5	D25	
ZH-RBD-0450-08	D450	400	2.0	1.5+1.2+1.5	D25	
ZH-RBD-0500-09	D500	400	2.0	1.5+1.2+1.5	D25	
ZH-RBD-0550-10	D550	400	2.0	1.5+1.2+1.5	D25	
ZH-RBD-0600-11	D600	400	2.0	1.5+1.2+1.5	D30	
ZH-RBD-FREE			FREE			

承插式圓形蝶閥

該閥門主要用於半導體、液晶面板、生物醫藥、
船舶等行業通風排氣系統風量調節。

- 設計壓力: ±6000Pa
- 2000Pa最大允許洩漏量：56L/S/㎡

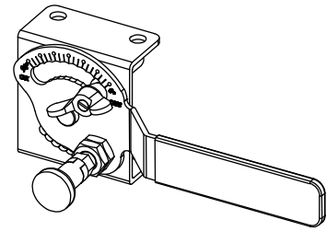

手動執行器（比例調節手柄）

葉片材質：多層對夾EPDM
密封圈

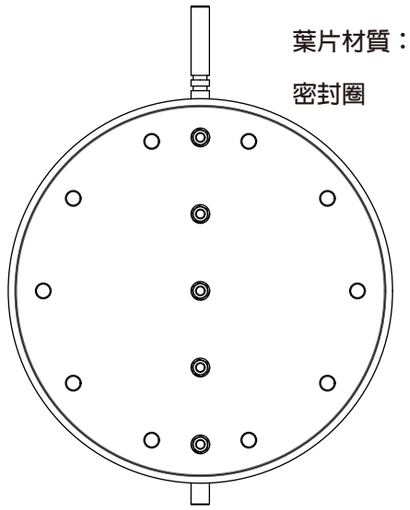

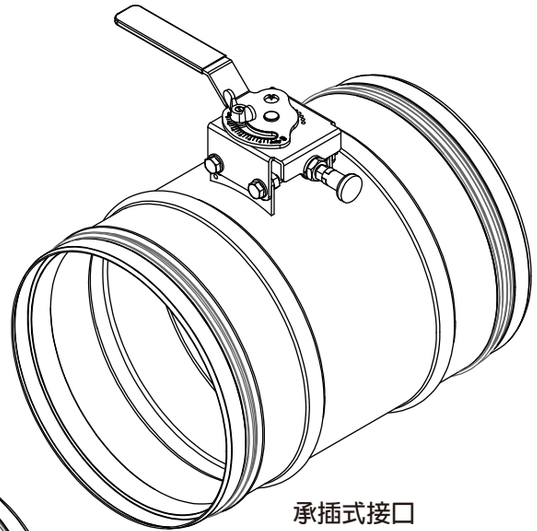

承插式接口

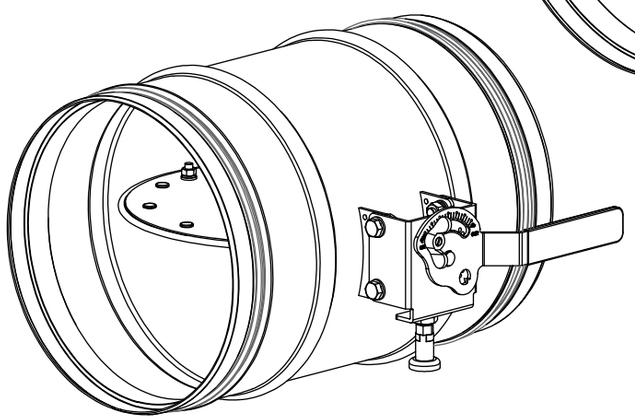

手動執行器
（精分調節手柄）

PUSH RECTANGULAR SAFETY AIRTIGHT DAMPER

推壓式方形安全密閉閥

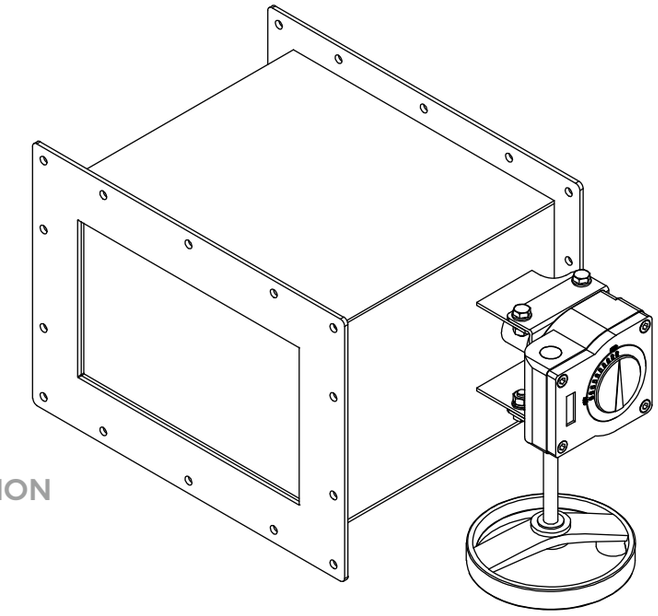

產品說明

PRODUCT DESCRIPTION

主要用於生物醫藥排氣系統

產品編號	尺寸A(mm)	尺寸B(mm)	高度(mm)	閥體厚度(mm)	葉片厚度(mm)	軸徑(mm)	調節形式
ZH-RSAD-0300*0300-01	300	300	250	2.5	4.0	D25	
ZH-RSAD-0350*0350-02	350	350	250	2.5	4.0	D25	
ZH-RSAD-0400*0400-03	400	400	250	2.5	4.0	D25	
ZH-RSAD-0450*0450-04	450	450	250	2.5	4.0	D25	
ZH-RSAD-0500*0500-05	500	500	250	3.0	6.0	D30	蝸輪蝸桿 氣動 電動
ZH-RSAD-0550*0550-06	550	550	250	3.0	6.0	D30	
ZH-RSAD-0600*0600-07	600	600	250	3.0	6.0	D30	
ZH-RSAD-0650*0650-08	650	650	250	3.0	6.0	D30	
ZH-RSAD-0700*0700-09	700	700	250	3.0	6.0	D30	
ZH-RSAD-0750*0750-10	750	750	250	3.0	6.0	D30	
ZH-RSAD-0800*0800-11	800	800	250	3.0	6.0	D30	
ZH-RSAD-FREE				FREE			

推壓式方形安全密閉閥

該閥門主要用於生物醫藥排氣系統，閥門為多連桿結構。

- 設計壓力: ±4000Pa

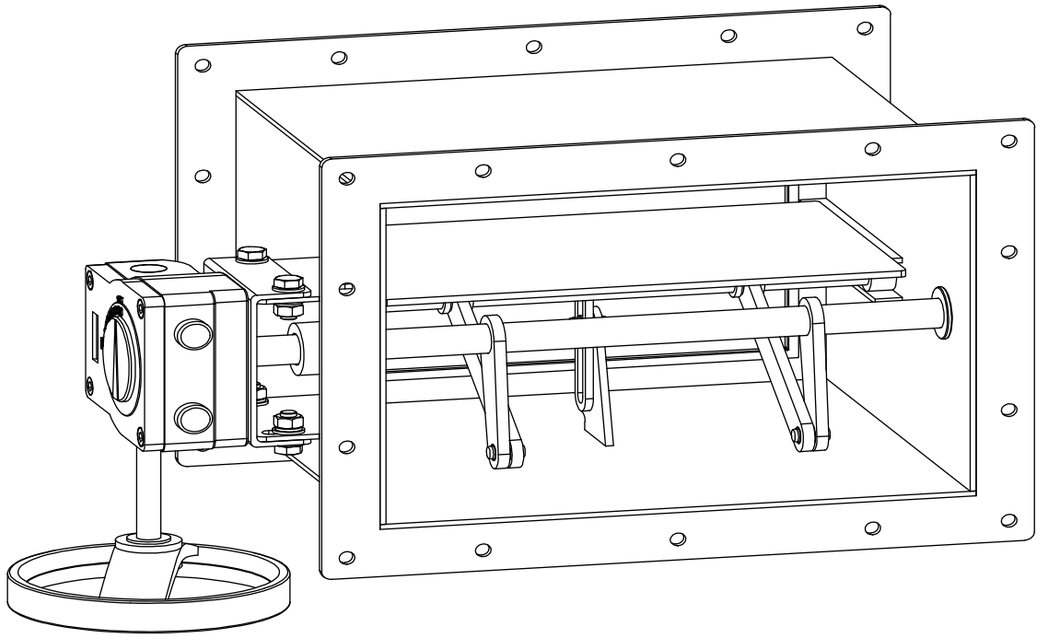

多連桿結構，獲得壓入式的擠壓效果以達到密閉的目的

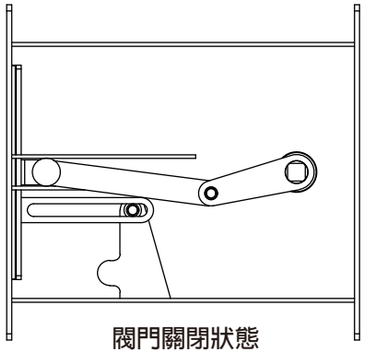

閥門關閉狀態

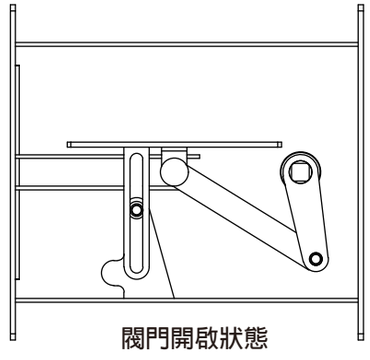

閥門開啟狀態

RECTANGULAR MULTI-BLADE REGULATING DAMPER (D)

方形調節閥(D)

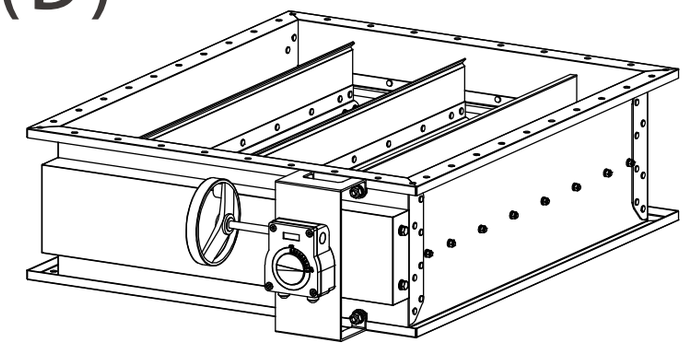

產品說明
PRODUCT DESCRIPTION

主要用於半導體、液晶面板、生物醫藥、船舶等
行業通風排氣系統風量調節

產品編號	尺寸A(mm)	尺寸B(mm)	高度(mm)	閥體厚度(mm)	葉片厚度(mm)	軸徑(mm)	調節形式
ZH-RMD-0300*0300-01	300	300	250	2.5	1.5*2	D18	
ZH-RMD-0400*0400-02	400	400	250	2.5	1.5*2	D18	
ZH-RMD-0500*0500-03	500	500	250	2.5	1.5*2	D18	
ZH-RMD-0600*0600-04	600	600	250	2.5	1.5*2	D18	
ZH-RMD-0700*0700-05	700	700	250	2.5	1.5*2	D18	
ZH-RMD-0800*0800-06	800	800	250	2.5	1.5*2	D18	
ZH-RMD-0900*0900-07	900	900	250	2.5	1.5*2	D18	
ZH-RMD-1000*1000-08	1000	1000	250	2.5	1.5*2	D18	蝸輪蝸桿 氣動 電動
ZH-RMD-1100*1100-09	1100	1100	250	2.5	1.5*2	D18	
ZH-RMD-1200*1200-10	1200	1200	250	2.5	1.5*2	D18	
ZH-RMD-1300*1300-11	1300	1300	250	2.5	1.5*2	D18	
ZH-RMD-1400*1400-12	1400	1400	250	2.5	1.5*2	D18	
ZH-RMD-1500*1500-13	1500	1500	250	2.5	1.5*2	D18	
ZH-RMD-1600*1600-14	1600	1600	250	2.5	1.5*2	D18	
ZH-RMD-1700*1700-15	1700	1700	250	2.5	1.5*2	D18	
ZH-RMD-1800*1800-16	1800	1800	250	2.5	1.5*2	D18	
ZH-RMD-1900*1900-17	1900	1900	250	2.5	1.5*2	D18	
ZH-RMD-2000*2000-18	2000	2000	250	3.0	1.5*2	D18	
ZH-RMD-2200*2200-19	2200	2200	250	3.0	1.5*2	D18	
ZH-RMD-2500*2500-20	2500	2500	250	3.0	1.5*2	D18	
ZH-RMD-3000*3000-21	3000	3000	250	3.0	1.5*2	D18	
ZH-RMD-FREE	FREE						

方形調節閥(D)

該閥門主要用於半導體、液晶面板、生物醫藥、船舶等行業通風排氣系統風量調節閥，閥門結構可根據閥門口徑大小設計成單區、雙區或四區結構。

- 設計壓力: ±6000Pa
- 2000Pa最大允許洩漏量：56L/S/㎡

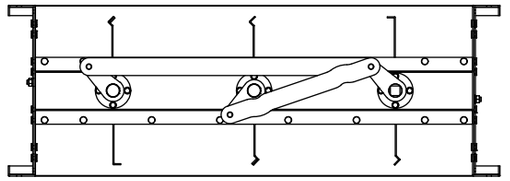

閥門整體鉚接結構

葉片雙層鉚接結構

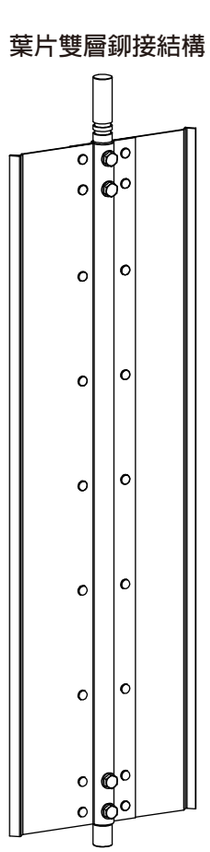

執行機構：可選配

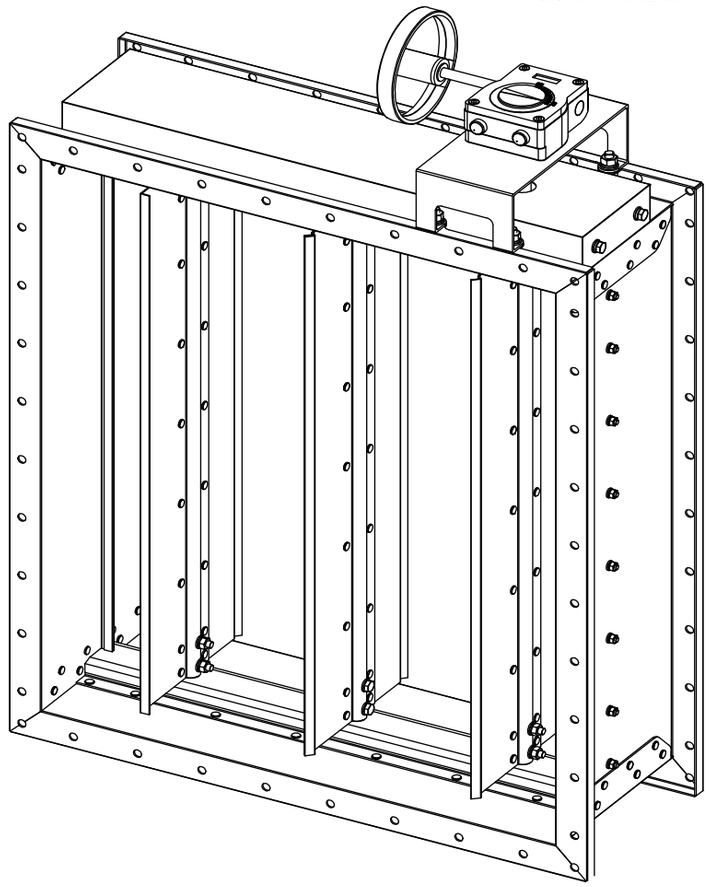


TruLaser 3040

VAV DAMPER TEST STATION
VAV風閥測試台

風洞實驗室可以根據需要模擬各種氣流條件，包括不同的風速、氣壓、溫度和濕度。通過懸掛閥門葉片或者放置閥門來測試它們在不同氣流條件下的表現。觀察模型或實物的氣流運動、壓力分佈和其它參數。研究人員可以評估它們的氣動特性，以改進設計或優化性能。



變風量閥



WIND TUNNEL EXPERIMENT
風洞試驗



漏風量檢測儀

通過VAV風閥測試台，研究人員與工程師可以對不同類型和規格的可變風量風閥、定風量閥進行標準化測試。評估其性能參數，如風量、風壓、風阻、調節範圍、響應時間和能效等。對閥門進行標定。

通過漏風量檢測儀，可以檢測管道及閥門密閉性能，測量不同壓力條件下的洩漏量。對管道及閥門製造有著指導性作用。



葉片氣流模擬

REFERENCE STANDARDS
參照的規範標準：

中標：

- 《工業建築供暖通風與空氣調節設計規範》GB50019(2015)
- 《民用建築供暖通風與空氣調節設計規範》GB50736(2012)
- 《風閥選用與安裝（中華人民共和國建設部）》07K120
- 《通風與空調工程施工質量驗收規範》GB50243(2016)
- 《風量調節閥》JG/T7228(1994)
- 《建築通風風量調節閥》JG/T436(2014)
- 《建築通風和排煙系統用防火閥門》GB15930(2007)
- 《核空氣和氣體處理規範設計和製造通用要求》NB/T20038
- 《核空氣和氣體處理規範通風、空調與空氣淨化第2部分：風閥》NB/T20039.2
- 《閥門的檢驗和試驗》GB/T26480(2011)
- 《空調變風量末端裝置》JG/T295(2010)
- 《壓水堆核電廠閥門第1部分：設計製造通則》NB/T20010.1
- 《壓水堆核電廠閥門第9部分：產品出廠檢查與試驗》NB/T20010.9
- 《閥門流量係數和流阻係數試驗方法》GB/T30832(2014)

美標：

- 《ASHRAE Handbook- HVAC Systems and Equipment》ASHRAE -2020
- 《DAMPERS AND AIRFLOW CONTROL》ASHRAE 90138 -2010
- 《HVAC DUCT CONSTRUCTION STANDARDS METAL AND FLEXIBLE》SMACNA -2005
- 《HVAC Quality Installation Specification》ANSI/ACCA 5 QI -2010
- 《Standard for the Installation of Air-Conditioning and Ventilating Systems》NFPA 90A -2018
- 《Laboratory Methods of Testing Dampers for Rating》AMCA 500-D-2018

歐標：

- 《Ventilation for buildings. Air terminal devices. Aerodynamic testing of damper and valves》BS EN 1751 -2014
- 《Guide to good Practice for the installation of Fire and Smoke Dampers》DW 145 -2010
- 《Specification for Sheet Metal Ductwork》DW 144 -2013
- 《Ventilation for buildings - Ductwork - Cleanliness of ventilation systems》EN 15780-2012

日標：

- 《Performance test methods for fire damper》JIS A 1314 - 2014
- 《Components of air duct》JIS A 4009 -2017
- 《Accessories of air duct》JIS A 4010 -2018

BALL VALVE
球閥

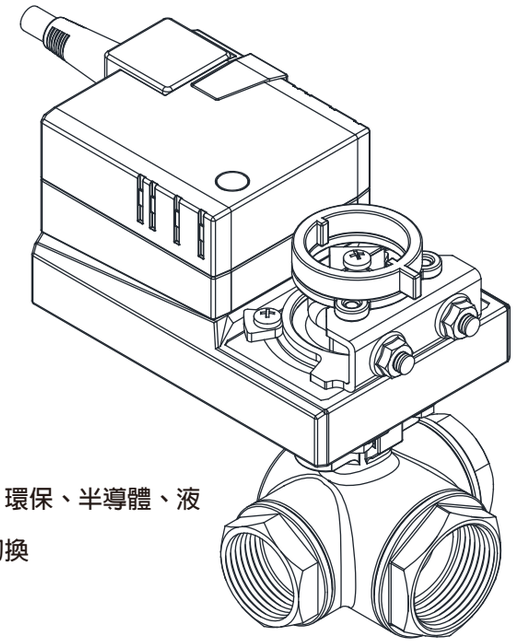

產品說明
PRODUCT DESCRIPTION

主要用於石油、化工、電力、冶金、製藥、環保、半導體、液晶面板、船舶等領域管路系統流量調節及切換

產品編號	球閥規格(mm)	三通球閥規格(mm)	四通球閥規格(mm)	五通球閥規格(mm)	調節形式
ZH-BA(TH/FO/FI)V-0019(0015)-01	19	DN15	DN15	DN15	手動 電動 氣動
ZH-BA(TH/FO/FI)V-0025(0020)-02	25	DN20	DN20	DN20	
ZH-BA(TH/FO/FI)V-0032(0025)-03	32	DN25	DN25	DN25	
ZH-BA(TH/FO/FI)V-0038(0032)-04	38	DN32	DN32	DN32	
ZH-BA(TH/FO/FI)V-0045(0040)-05	45	DN40	DN40	DN40	
ZH-BA(TH/FO/FI)V-0051(0050)-06	51	DN50	DN50	DN50	
ZH-BA(TH/FO/FI)V-0057(0065)-07	57	DN65	DN65	DN65	
ZH-BA(TH/FO/FI)V-0063(0080)-08	63	DN80	DN80	DN80	
ZH-BA(TH/FO/FI)V-0076(0100)-09	76	DN100	DN100	DN100	
ZH-BAV-0089-10	89				
ZH-BAV-0102-11	102		FREE		
ZH-BAV-0133-12	133				
ZH-BAV-0159-13	159				
ZH-BA(TH/FO/FI)V-FREE		FREE			

球閥

該閥門主要用於石油、化工、電力、冶金、製藥、環保、半導體、液晶面板、船舶等領域管路系統流量調節及切換。

- 設計壓力：1.6MPa
- 工作溫度：(-20℃) - (+150℃)

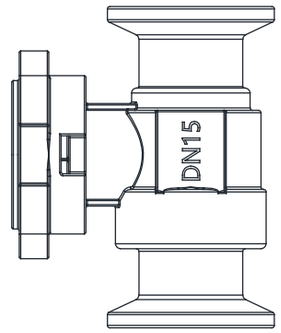

球閥

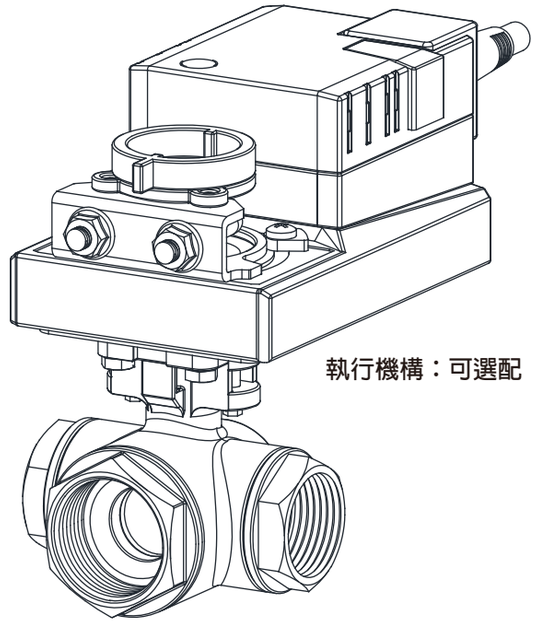

執行機構：可選配

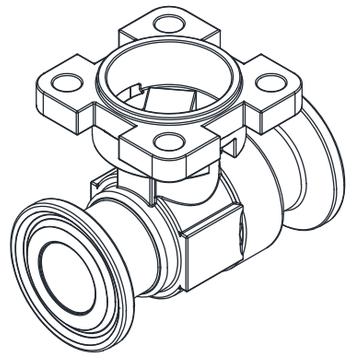

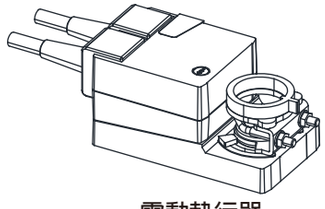

電動執行器

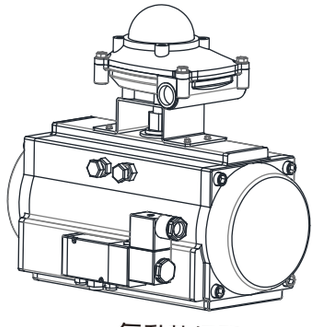

氣動執行器

STEAM SEAT VALVE
蒸汽座閥

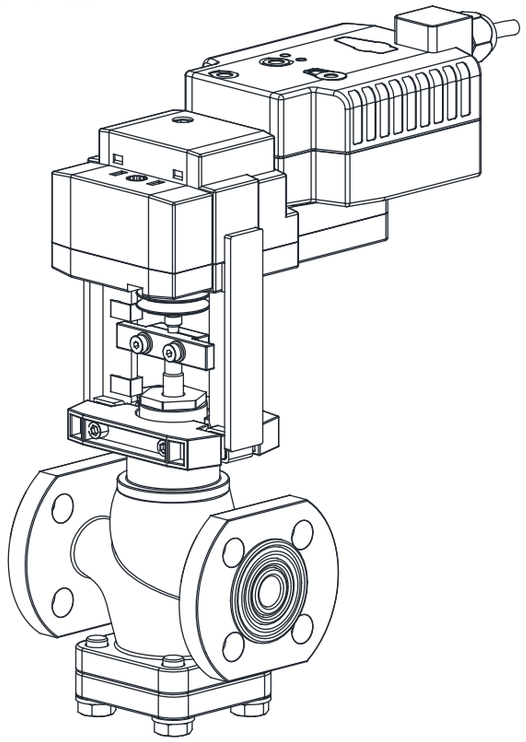

產品說明
PRODUCT DESCRIPTION

主要用於石油、化工、電力、冶金、製藥、環保、半導體、液晶面板、船舶等領域管路系統流量調節及切換

產品編號	蒸氣閥規格(mm)	角座閥規格(mm)	接口形式	調節形式
ZH-S(CS)V-0015-01	DN15	DN15	法蘭 內螺紋 快裝	手動 電動 氣動
ZH-S(CS)V-0020-02	DN20	DN20		
ZH-S(CS)V-0025-03	DN25	DN25		
ZH-S(CS)V-0032-04	DN32	DN32		
ZH-S(CS)V-0040-05	DN40	DN40		
ZH-S(CS)V-0050-06	DN50	DN50		
ZH-S(CS)V-0065-07	DN65	DN65		
ZH-S(CS)V-0080-08	DN80	DN80		
ZH-S(CS)V-0100-09	DN100	DN100		
ZH-SV-0125-10	DN125			
ZH-SV-0150-11	DN150	FREE		
ZH-SV-0200-12	DN200			
ZH-S(CS)V-FREE	FREE			

蒸汽座閥

該閥門主要用於石油、化工、電力、冶金、製藥、環保、半導體、液晶面板、船舶等領域管路系統流量調節及切換。

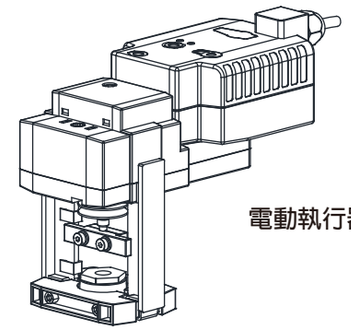

電動執行器

- 設計壓力：1.6MPa
- 工作溫度：(-10℃) - (+180℃)

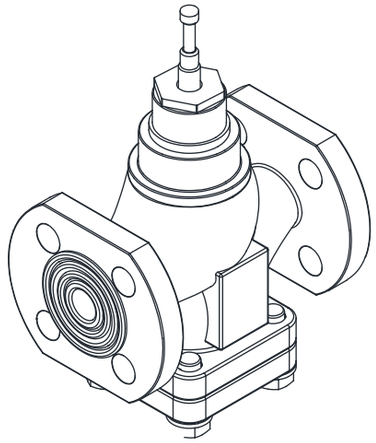

蒸氣閥

執行機構：可選配

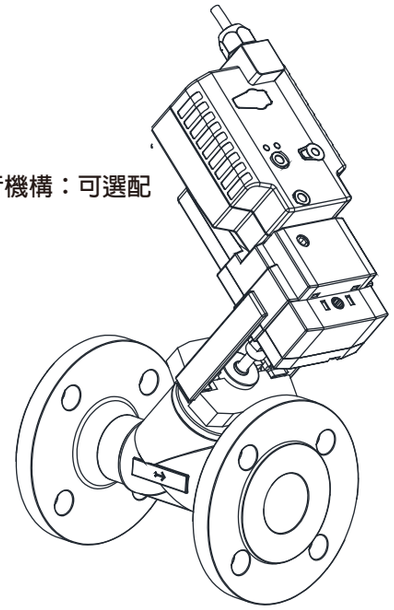

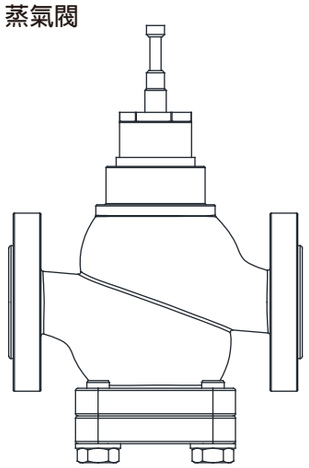

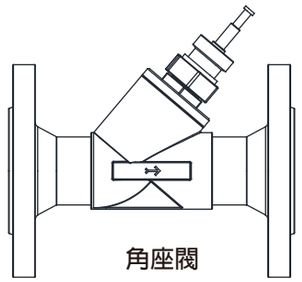

角座閥

BALL VALVE (B)

球閥(B)

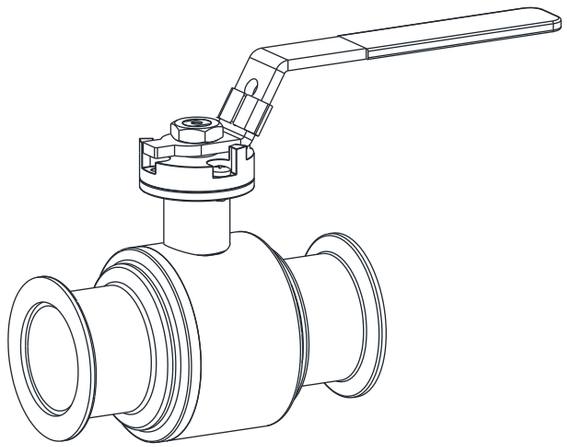

產品說明
PRODUCT DESCRIPTION

主要用於石油、化工、電力、冶金、製藥、環保、半導體、液晶面板、船舶等領域管路系統流量調節及切換

產品編號	球閥規格(mm)	三通球閥規格(mm)	四通球閥規格(mm)	五通球閥規格(mm)	調節形式
ZH-BA(TH/FO/FI)V(B)-0019(0015)-01	19	DN15	DN15	DN15	手動 電動 氣動
ZH-BA(TH/FO/FI)V(B)-0025(0020)-02	25	DN20	DN20	DN20	
ZH-BA(TH/FO/FI)V(B)-0032(0025)-03	32	DN25	DN25	DN25	
ZH-BA(TH/FO/FI)V(B)-0038(0032)-04	38	DN32	DN32	DN32	
ZH-BA(TH/FO/FI)V(B)-0045(0040)-05	45	DN40	DN40	DN40	
ZH-BA(TH/FO/FI)V(B)-0051(0050)-06	51	DN50	DN50	DN50	
ZH-BA(TH/FO/FI)V(B)-0057(0065)-07	57	DN65	DN65	DN65	
ZH-BA(TH/FO/FI)V(B)-0063(0080)-08	63	DN80	DN80	DN80	
ZH-BA(TH/FO/FI)V(B)-0076(0100)-09	76	DN100	DN100	DN100	
ZH-BAV(B)-0089-10	89	FREE			
ZH-BAV(B)-0102-11	102				
ZH-BAV(B)-0133-12	133				
ZH-BAV(B)-0159-13	159				
ZH-BA(TH/FO/FI)V(B)-FREE	FREE				

球閥(B)

該閥門主要用於石油、化工、電力、冶金、製藥、環保、半導體、液晶面板、船舶等領域管路系統流量調節及切換。

- 設計壓力：1.6MPa
- 工作溫度：(-20℃) - (+150℃)

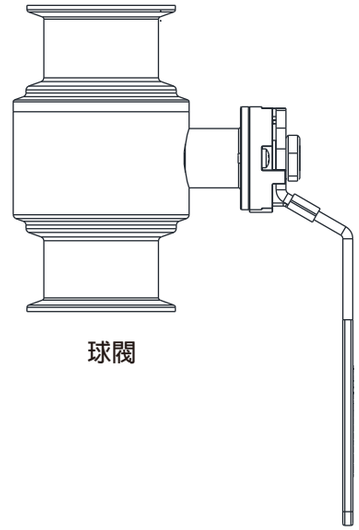

球閥

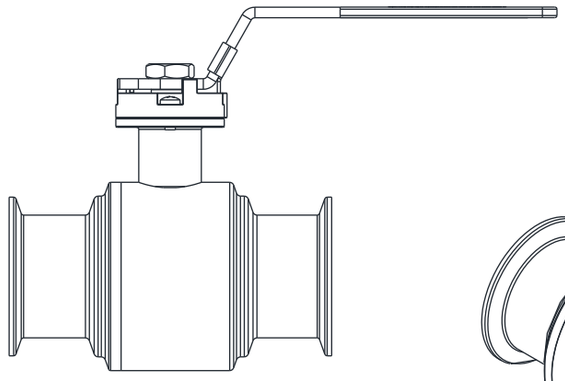

執行機構：可選配

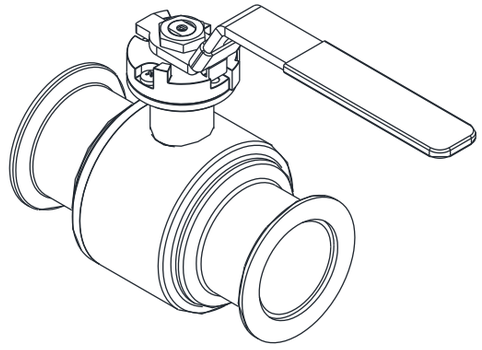

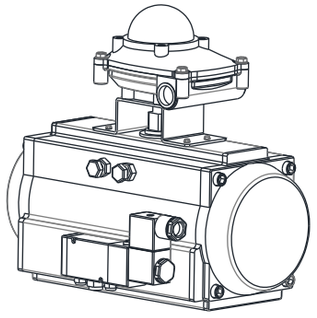

氣動執行器

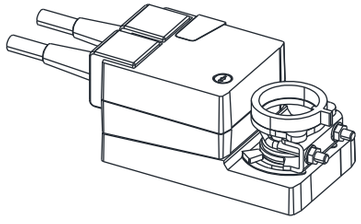

電動執行器

Angle Seat Valve
角座閥

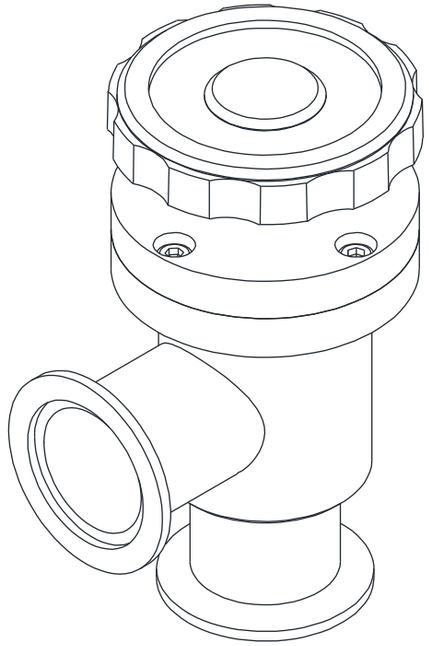

產品說明
PRODUCT DESCRIPTION

主要用於石油、化工、電力、冶金、製藥、環保、半導體、液晶面板、船舶等領域管路系統流量調節及切換

產品編號	T墉諻忐睢滋椳(mm)	Y墉諻忐睢滋椳(mm)	擎唌恪态	诨糟恪态
ZH-T(Y)ASV-0015-01	DN15	DN15	法蘭 快装	手動 氣動
ZH-T(Y)ASV-0020-02	DN20	DN20		
ZH-T(Y)ASV-0025-03	DN25	DN25		
ZH-T(Y)ASV-0032-04	DN32	DN32		
ZH-T(Y)ASV-0040-05	DN40	DN40		
ZH-T(Y)ASV-0050-06	DN50	DN50		
ZH-T(Y)ASV-0065-07	DN65	DN65		
ZH-T(Y)ASV-0080-08	DN80	DN80		
ZH-T(Y)ASV-0100-09	DN100	DN100		
ZH-T(Y)ASV-0125-10	DN125	DN125		
ZH-T(Y)ASV-0150-11	DN150	DN150		
ZH-T(Y)ASV-0200-12	DN200	DN200		
ZH-T(Y)ASV-FREE	FREE			

角座閥

該閥門主要用於石油、化工、電力、冶金、製藥、環保、半導體、液晶面板、船舶等領域管路系統流量調節及切換。

- 設計壓力：1.6MPa
- 工作溫度：(-20℃) - (+150℃)

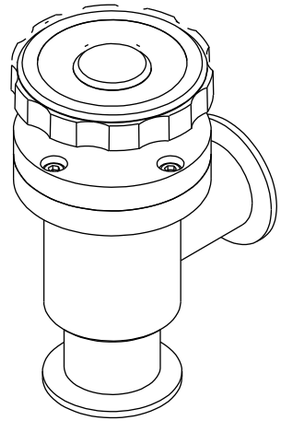

手動裝置

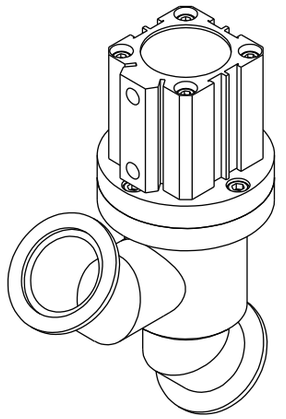

氣動裝置

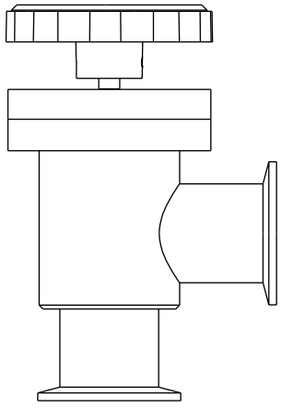

T型角座閥

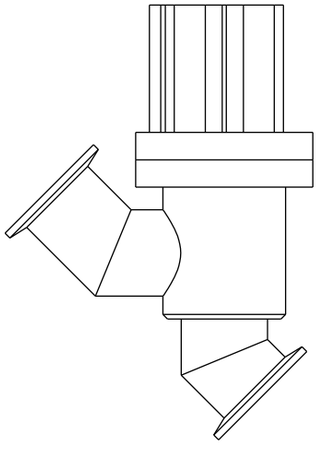

Y型角座閥

Circular Hard Sealed Butterfly Valve

圓形硬密封蝶閥

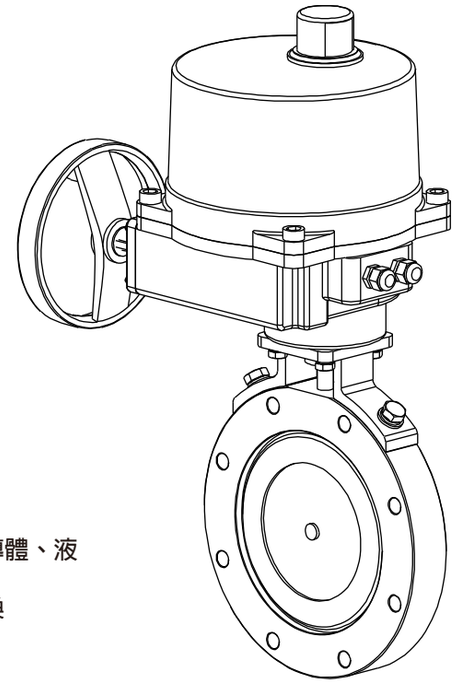

產品說明
PRODUCT DESCRIPTION

主要用於石油、化工、電力、冶金、製藥、環保、半導體、液晶面板、船舶、核電等領域管路系統的流量調節及切換

產品編號	通徑(mm)	外徑(mm)	高度(mm)	法蘭標準	調節形式
ZH-CHSBV-0025-01	25	70	22	JB 919	手動 電動 氣動
ZH-CHSBV-0032-02	32	78	22		
ZH-CHSBV-0040-03	40	85	22		
ZH-CHSBV-0050-04	50	110	22		
ZH-CHSBV-0063-05	63	125	26		
ZH-CHSBV-0080-06	80	145	30		
ZH-CHSBV-0100-07	100	170	30		
ZH-CHSBV-0125-08	125	195	35		
ZH-CHSBV-0150-09	150	220	35		
ZH-CHSBV-0200-10	200	275	40		
ZH-CHSBV-0250-11	250	330	45		
ZH-CHSBV-0300-12	300	380	55		
ZH-CHSBV-0400-13	400	500	60		
ZH-CHSBV-FREE		FREE			

圓形硬密封蝶閥

該閥門主要用於石油、化工、電力、冶金、製藥、環保、半導體、液晶面板、船舶、核電等領域管路系統的流量調節及切換。

- 設計壓力：10KPa
- 工作溫度：(-20℃) - (+150℃)

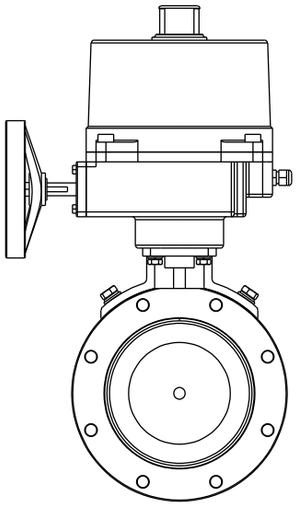

電動裝置

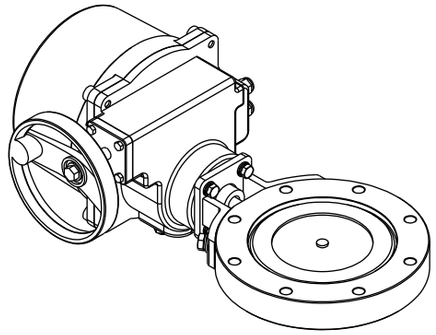

關閉狀態

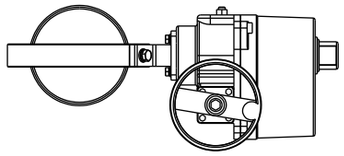

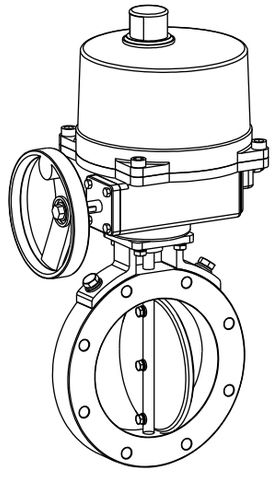

開啟狀態

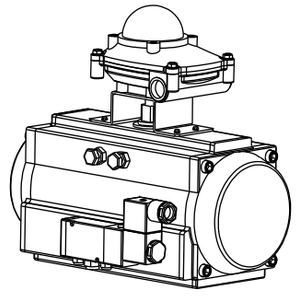

氣動執行器

Square Hard Sealed Butterfly Valve
方形硬密封蝶閥

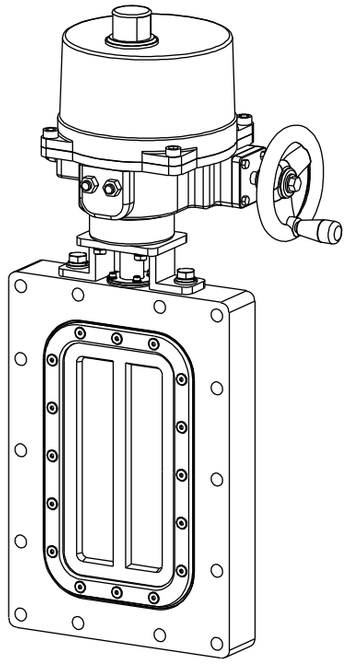

產品說明
PRODUCT DESCRIPTION

主要用於石油、化工、電力、冶金、製藥、環保、半導體、液晶面板、船舶、核電等領域管路系統的流量調節及切換

產品編號	塘崁A(mm)	塘崁B (mm)	鯨忏(mm)	逶愔(mm)	诨糟恪态
ZH-SHSBV-0200*0200-01	200	200	40	D20	
ZH-SHSBV-0250*0250-02	250	250	45	D20	
ZH-SHSBV-0300*0300-03	300	300	55	D25	
ZH-SHSBV-0400*0400-04	400	400	60	D25	
ZH-SHSBV-0500*0500-05	500	500	80	D30	蝸輪蝸桿 電動 氣動
ZH-SHSBV-0600*0600-06	600	600	80	D30	
ZH-SHSBV-0700*0700-07	700	700	80	D30	
ZH-SHSBV-0800*0800-08	800	800	80	D30	
ZH-SHSBV-0900*0900-09	900	900	80	D30	
ZH-SHSBV-1000*1000-10	1000	1000	80	D30	
ZH-SHSBV-FREE			FREE		

方形硬密封蝶閥

該閥門主要用於石油、化工、電力、冶金、製藥、環保、半導體、液晶面板、船舶、核電等領域管路系統的流量調節及切換。

- 設計壓力：10KPa
- 工作溫度：(-20℃) - (+150℃)

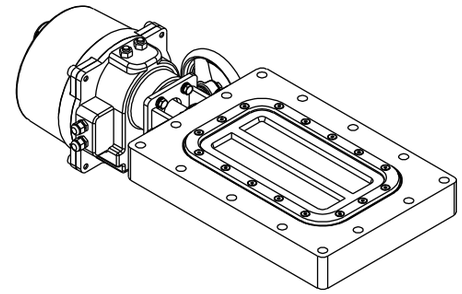

關閉狀態

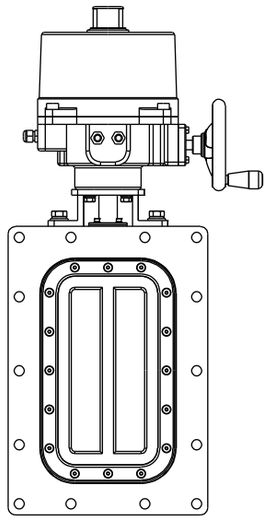

電動裝置

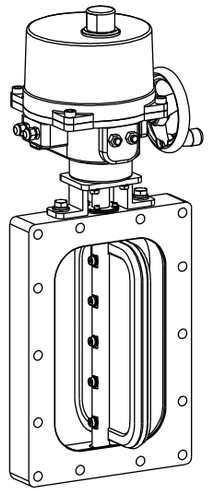

開啟狀態

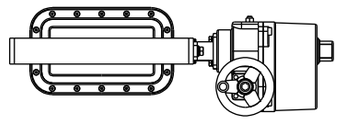

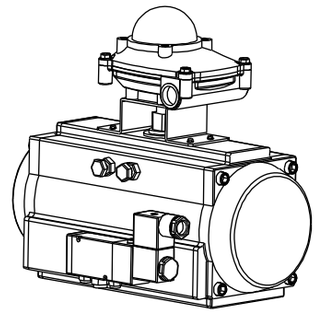

氣動執行氣

Vacuum Gate Valve
真空閘閥

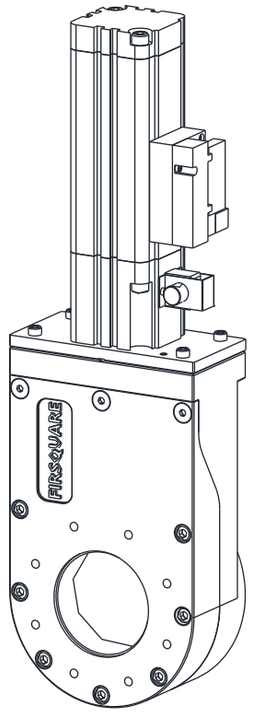

產品說明
PRODUCT DESCRIPTION

主要用於石油、化工、電力、冶金、製藥、環保、半導體、液晶面板、船舶等領域管路系統的流量調節及切換

產品編號	口徑規格(mm)	材質	接口形式	調節形式
ZH-VGV-0025-01	DN25	AL、304、316	法蘭	手動 氣動
ZH-VGV-0063-02	DN63	AL、304、316		
ZH-VGV-0080-03	DN80	AL、304、316		
ZH-VGV-0100-04	DN100	AL、304、316		
ZH-VGV-0130-05	DN130	AL、304、316		
ZH-VGV-0160-06	DN160	AL、304、316		
ZH-VGV-FREE	FREE			

真空閘閥

該閥門主要用於石油、化工、電力、冶金、製藥、環保、半導體、液晶面板、船舶等領域管路系統的流量調節及切換。

- 設計壓力：1.6Bar
- 工作溫度：(-20˚C) - (+150˚C)

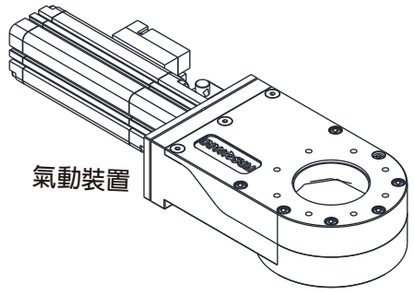

氣動裝置

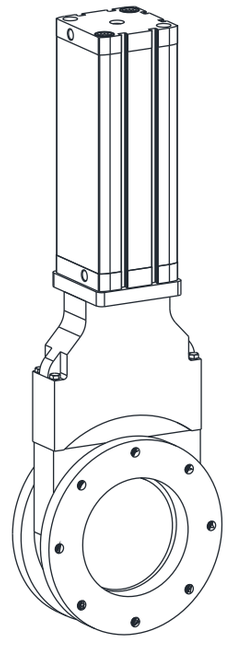

氣動裝置

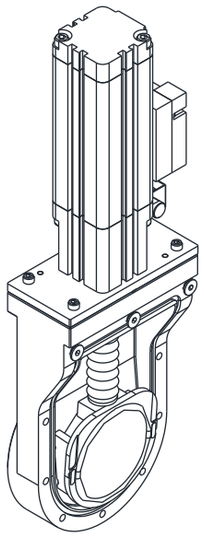

下閥座

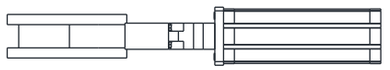

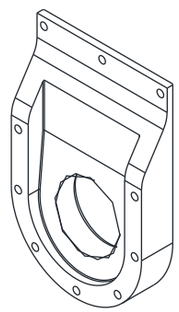

上閥座

Vacuum Pendulum Valve

真空鐘擺閥

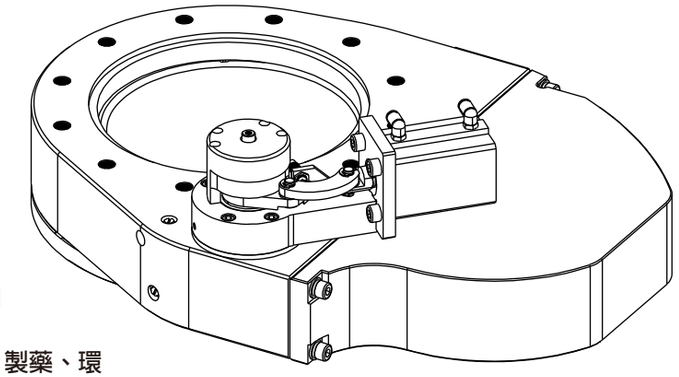

產品說明
PRODUCT DESCRIPTION

主要用於石油、化工、電力、冶金、製藥、環保、半導體、液晶面板、船舶等領域管路系統的流量調節及切換

產品編號	口徑規格(mm)	材質	接口形式	調節形式
ZH-VPV-0100-01	DN100	AL、304、316	**法蘭**	手動 **氣動**
ZH-VPV-0160-02	DN160	AL、304、316		
ZH-VPV-0200-03	DN200	AL、304、316		
ZH-VPV-0250-04	DN250	AL、304、316		
ZH-VPV-0320-05	DN320	AL、304、316		
ZH-VPV-FREE	FREE			

真空鐘擺閥

該閥門主要用於石油、化工、電力、冶金、製藥、環保、半導體、液晶面板、船舶等領域管路系統的流量調節及切換。

- 設計壓力：1.6Bar
- 工作溫度：(-20˚C) - (+150˚C)

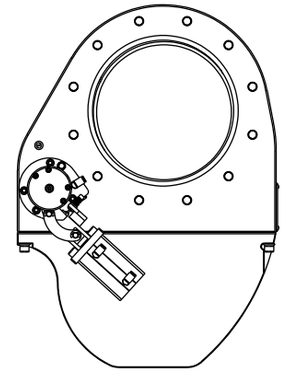

氣動裝置

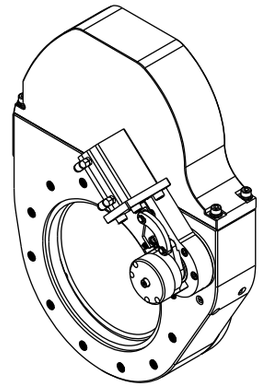

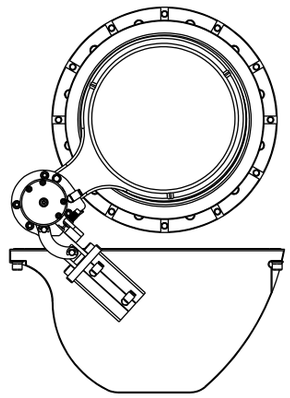

關閉狀態

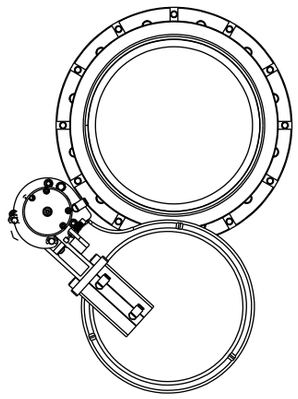

開啟狀態